Questo manuale d'istruzione è fornito da trovaprezzi.it. Scopri tutte le offerte per Ubiquiti Networks UniFi 6 Long-Range o cerca il tuo prodotto tra le migliori offerte di Wireless e Bluetooth

UniFi® 6 Long-Range

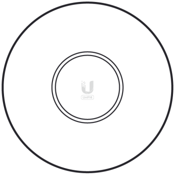

a

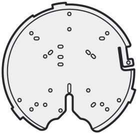

b

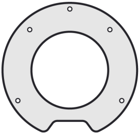

c

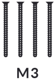

d

e

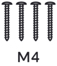

f

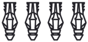

g

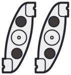

h

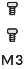

i

j

k

l

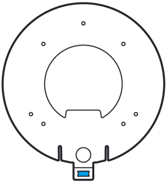

m

1

A

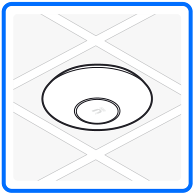

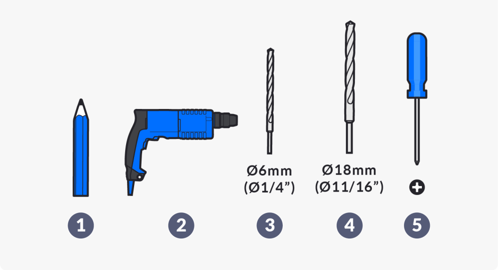
Ø6mm
(Ø1/4”)
Ø18mm
(Ø11/16”)
1
2
3
4
5

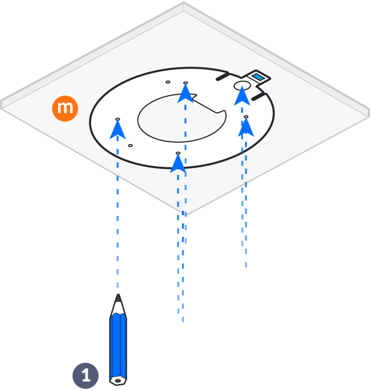

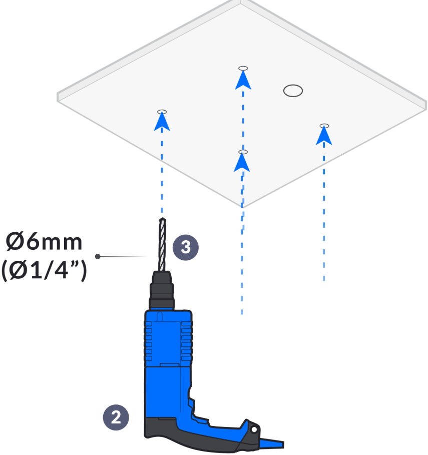

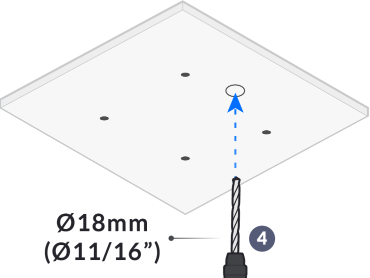
Ø18mm
(Ø11/16”)
4

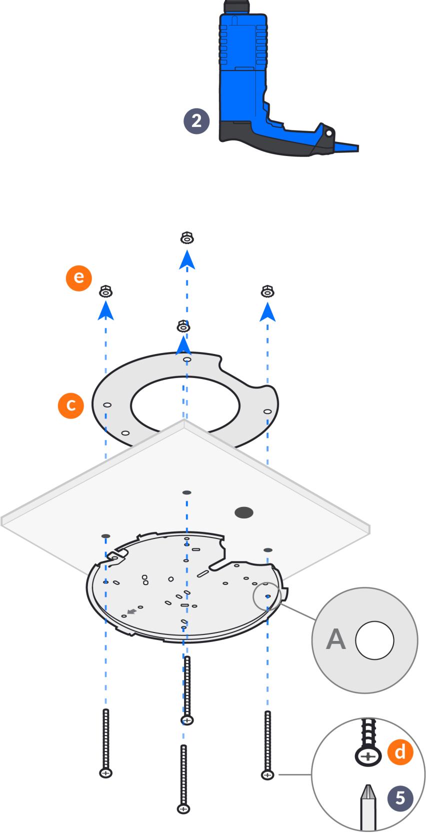

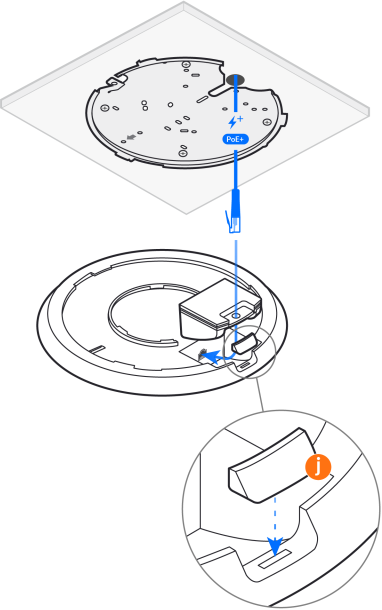

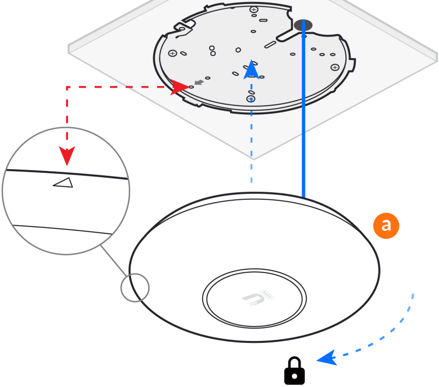

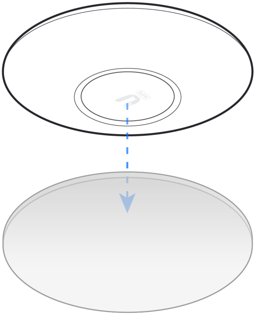

B

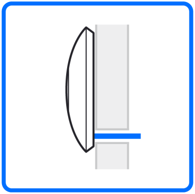

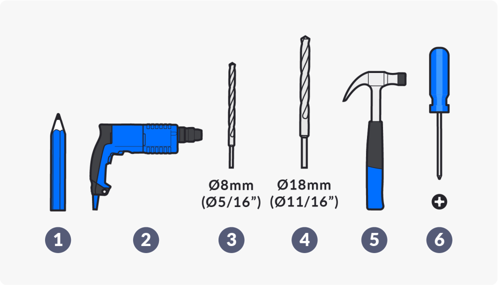
Ø8mm
(Ø5/16")
Ø18mm
(Ø11/16")
+
1
2
3
4
5
6

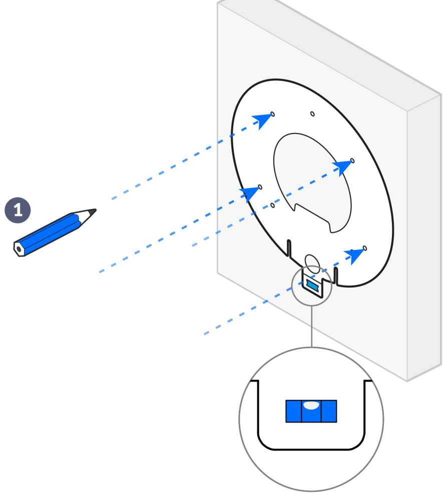

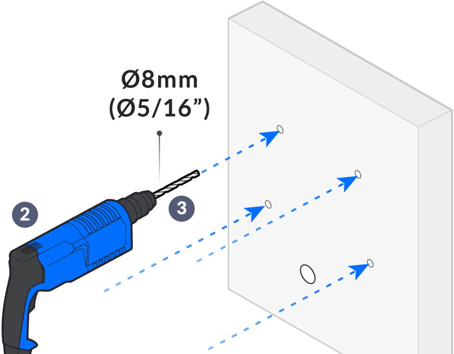
Ø8mm
(Ø5/16”)
2
3

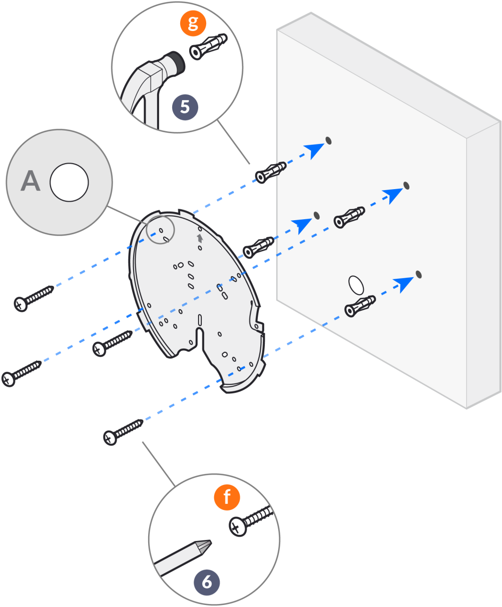

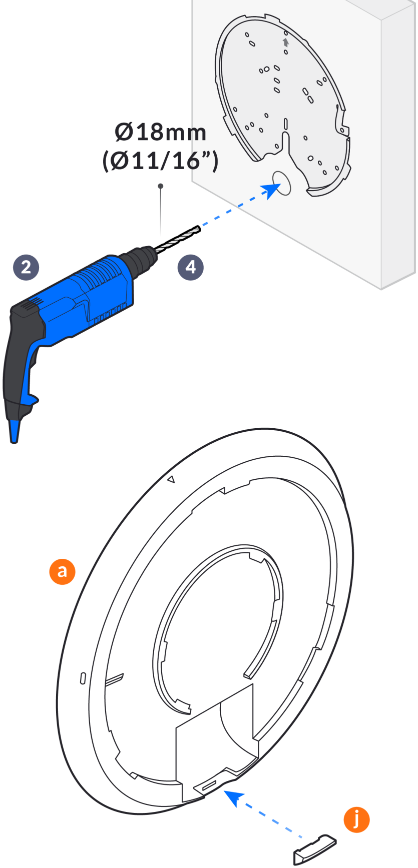
Ø18mm
(Ø11/16”)
2
4
a
j

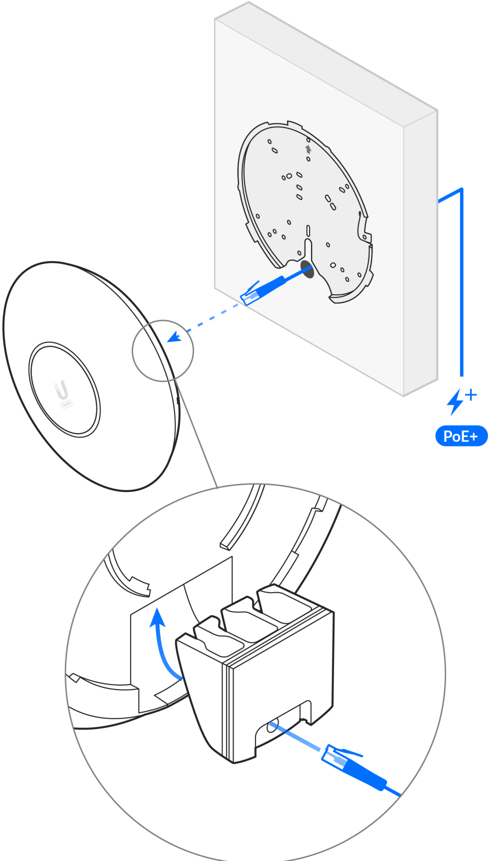

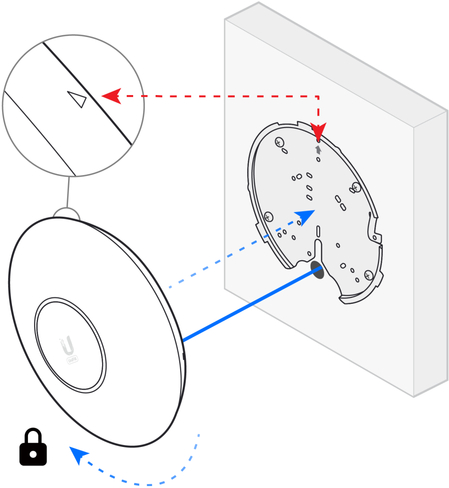

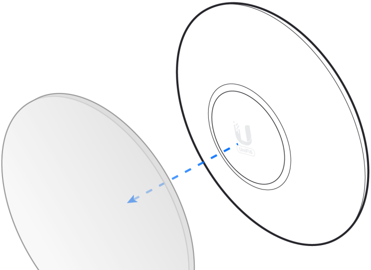

C

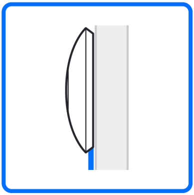

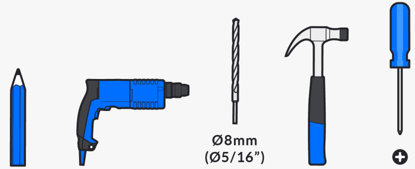

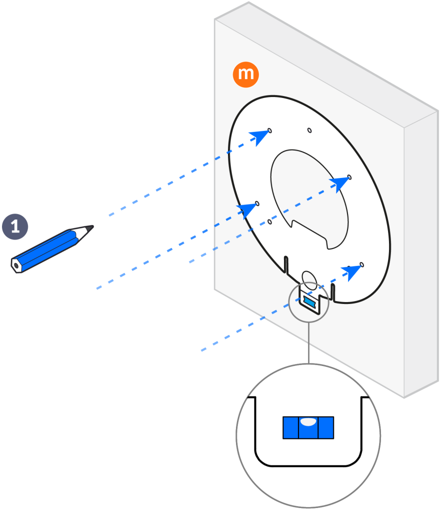

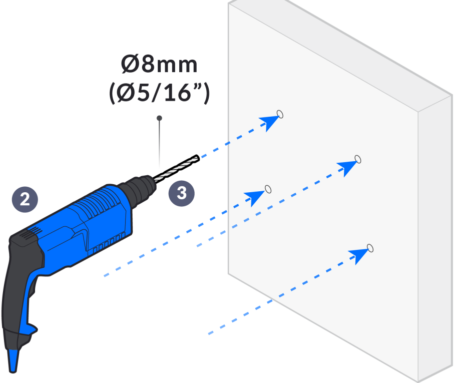
Ø8mm
(Ø5/16”)
2
3

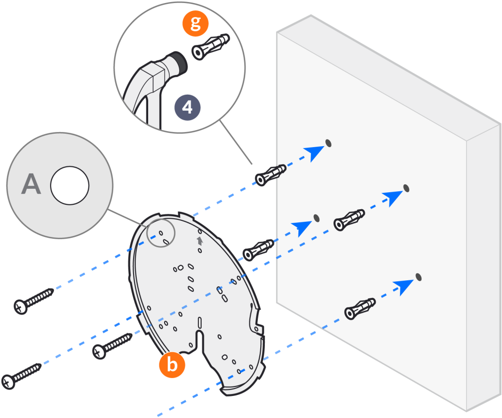

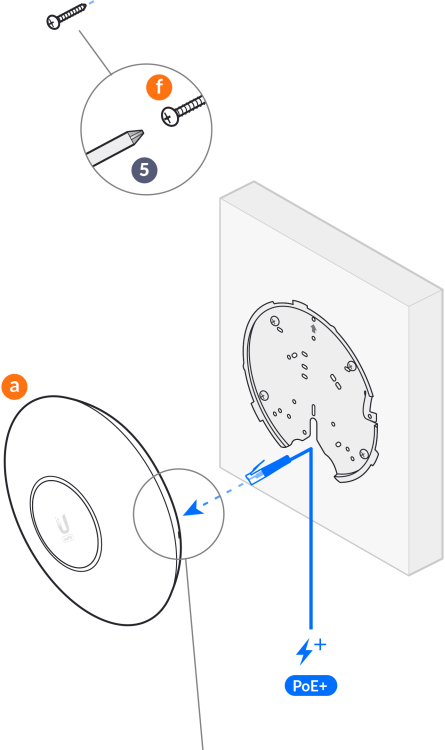

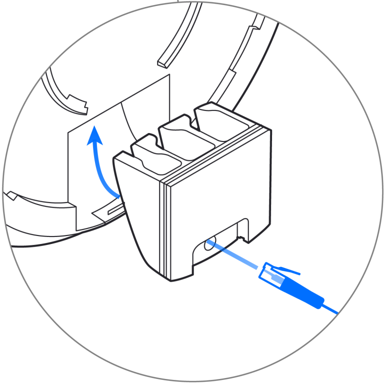

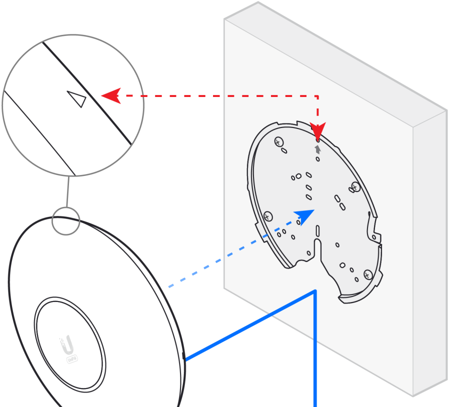

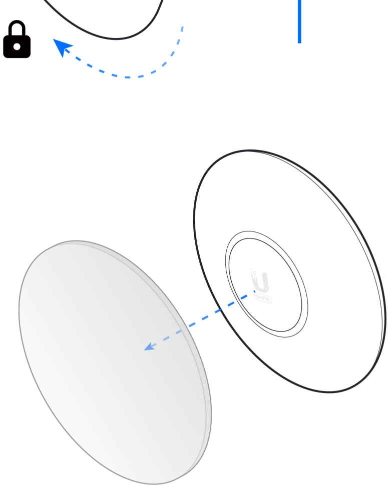

D

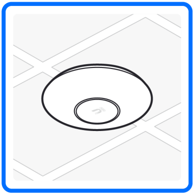

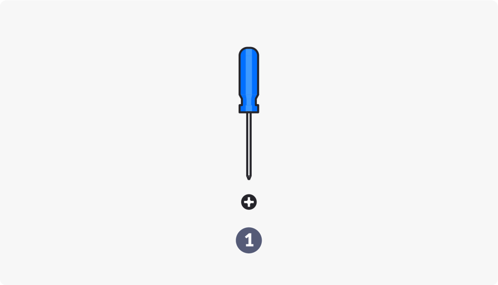

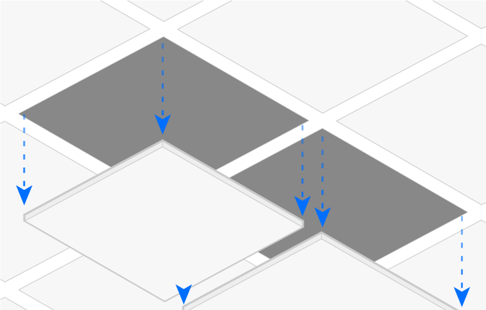

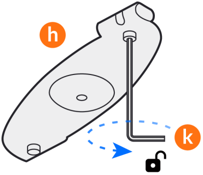

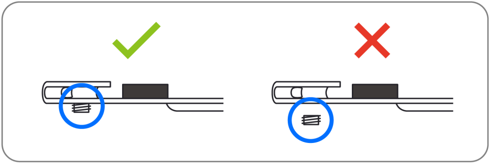

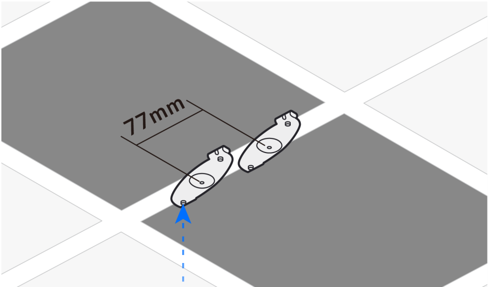

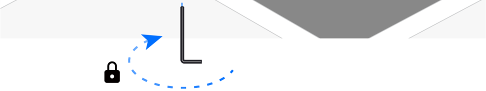

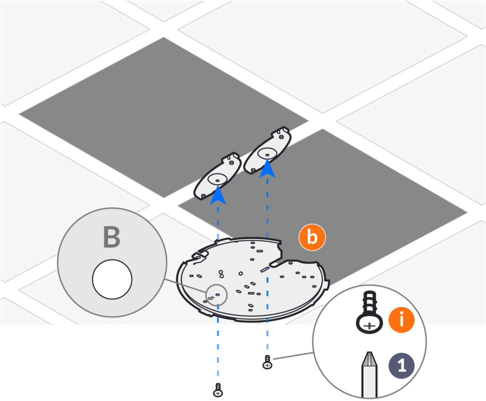

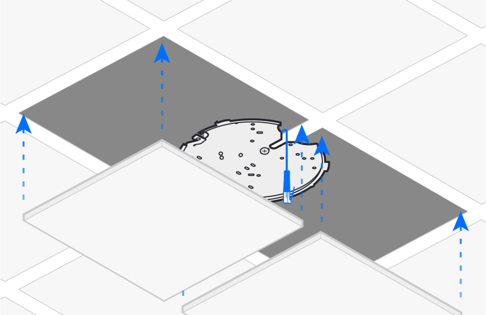

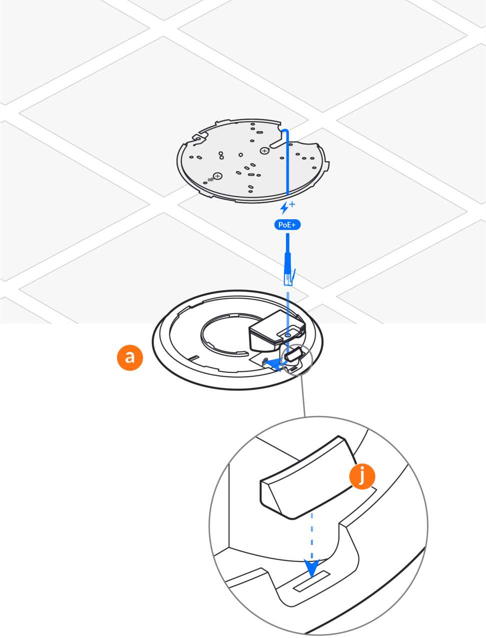

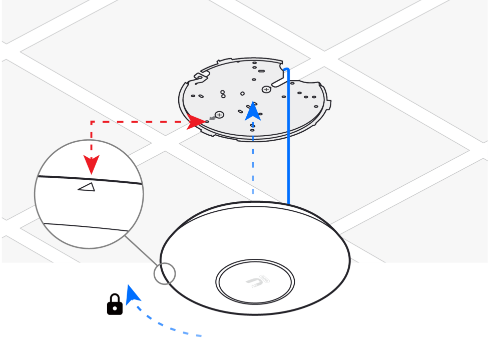

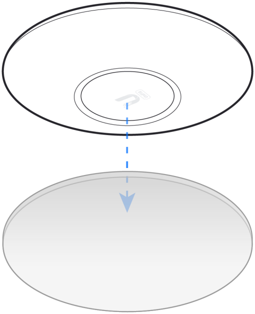

E

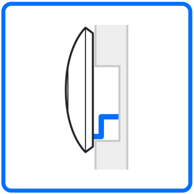

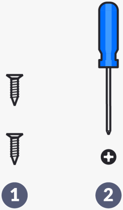

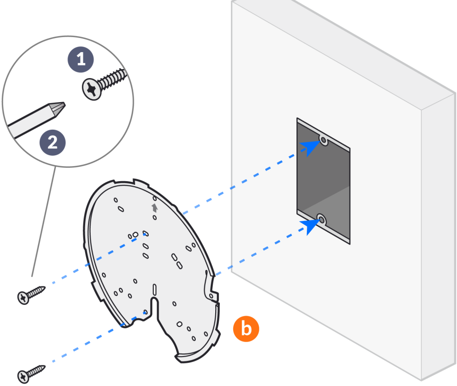

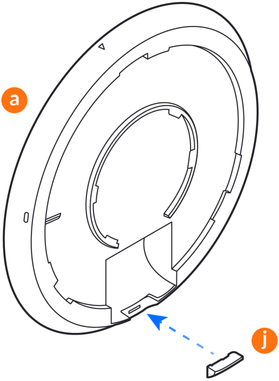

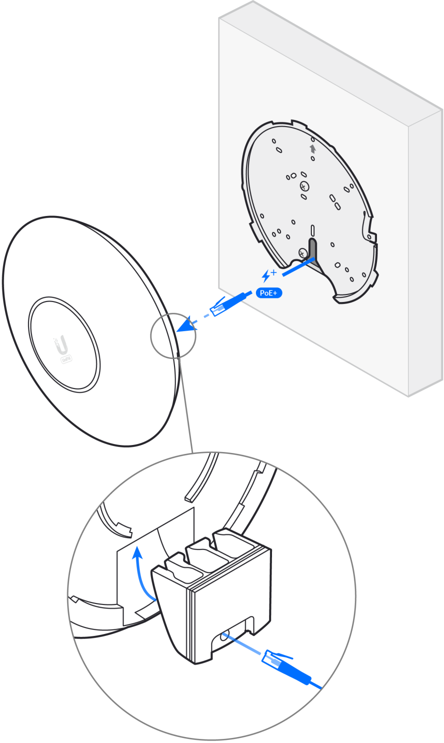

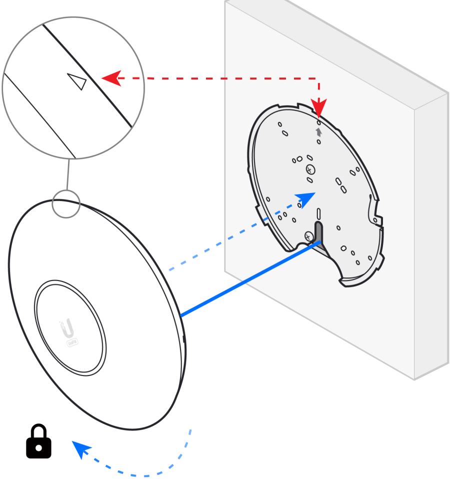

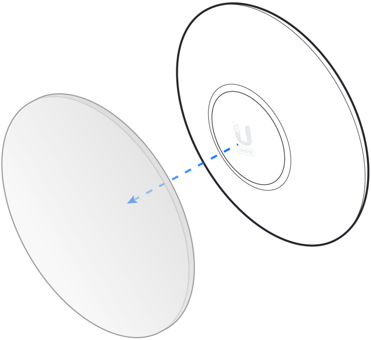

2

A

Internet

Gateway

B

Wi-Fi

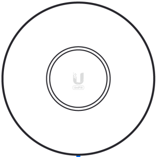

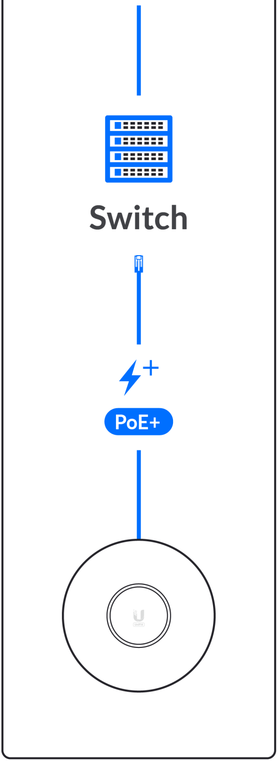

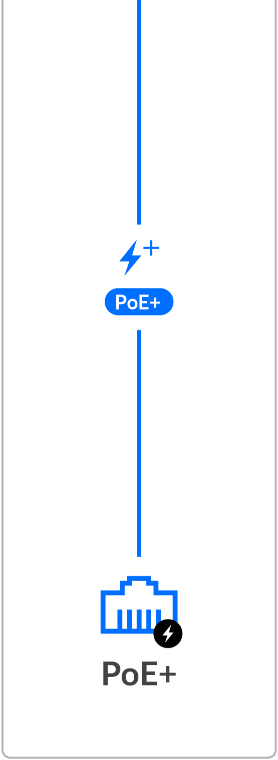

3

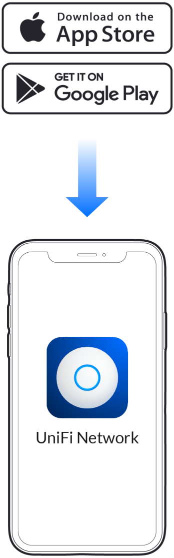
Download on the
App Store
GET IT ON
Google Play
UniFi Network

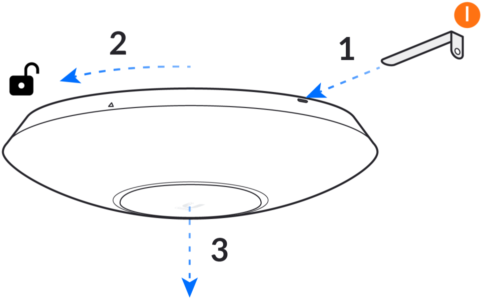

UniFi Network

🔗

Get Answers
help.ui.com

UI Support

🔗