trovaprezzi.it

Questo manuale d'istruzione è fornito da trovaprezzi.it. Scopri tutte le offerte per Raijintek Ophion EVO Small Form Factor (SFF) o cerca il tuo prodotto tra le migliori offerte di Case e Alimentatori

RAIJINTEK

OPHION EVO

ALUMINUM MINI-ITX CHASSIS

Screw #6-32 L6 × 24
Motherboard/PSU/PCI Card/
3.5"HDD/Radiator

Screw M3 L9.5 × 10
2.5"SSD

Screw M3 L6 × 10
2.5"SSD

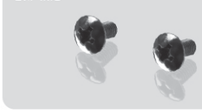

Screw 6-32 L6 × 2
VGA Card

Cable Tie × 10

SIDE PANEL

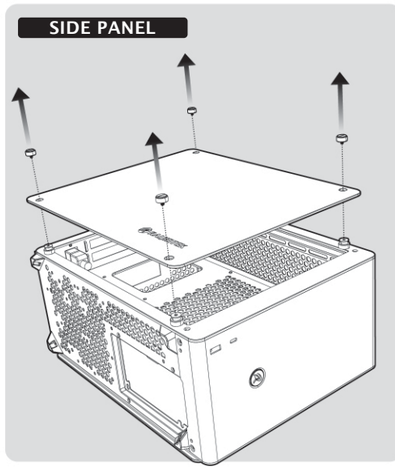

PSU

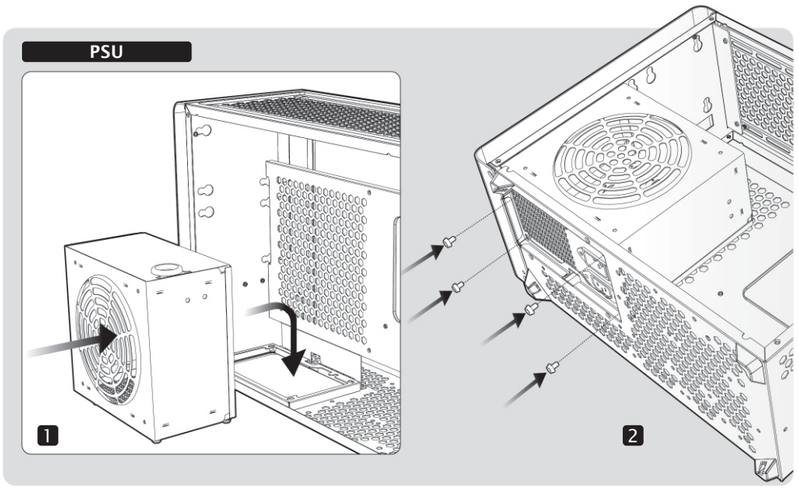

MOTHERBOARD

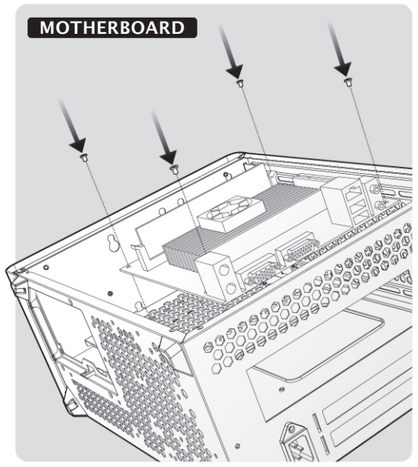

RADIATOR

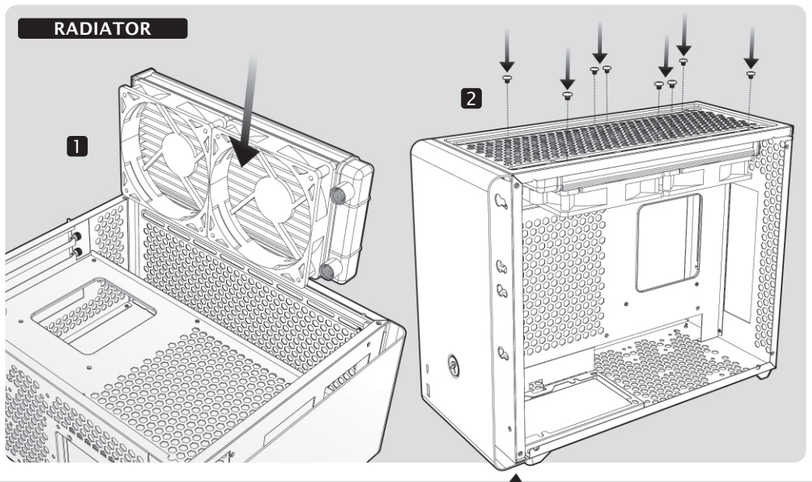

TOP FAN

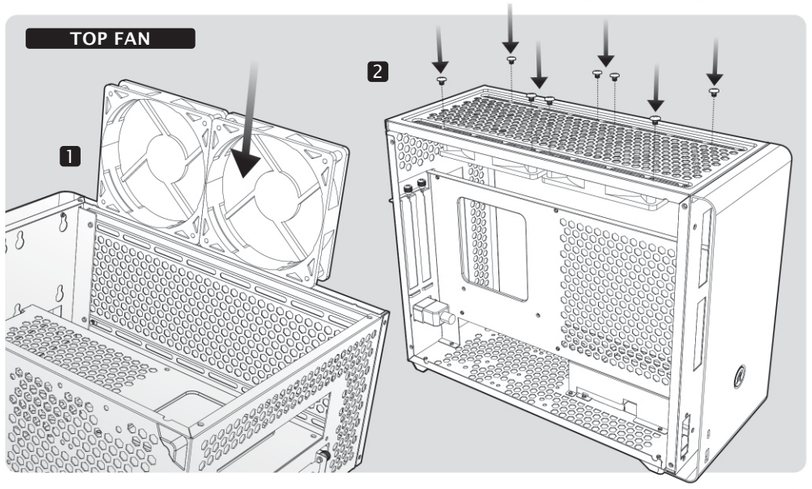

BOTTOM FAN

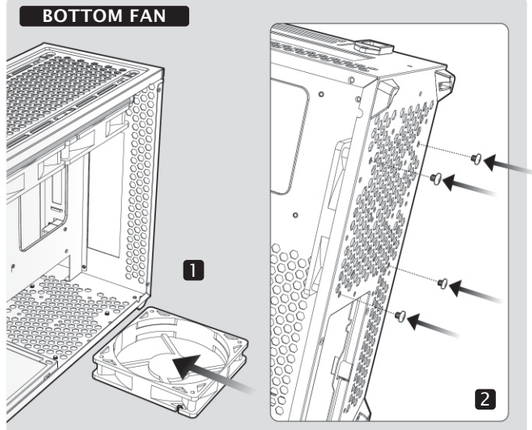

2.5" SSD

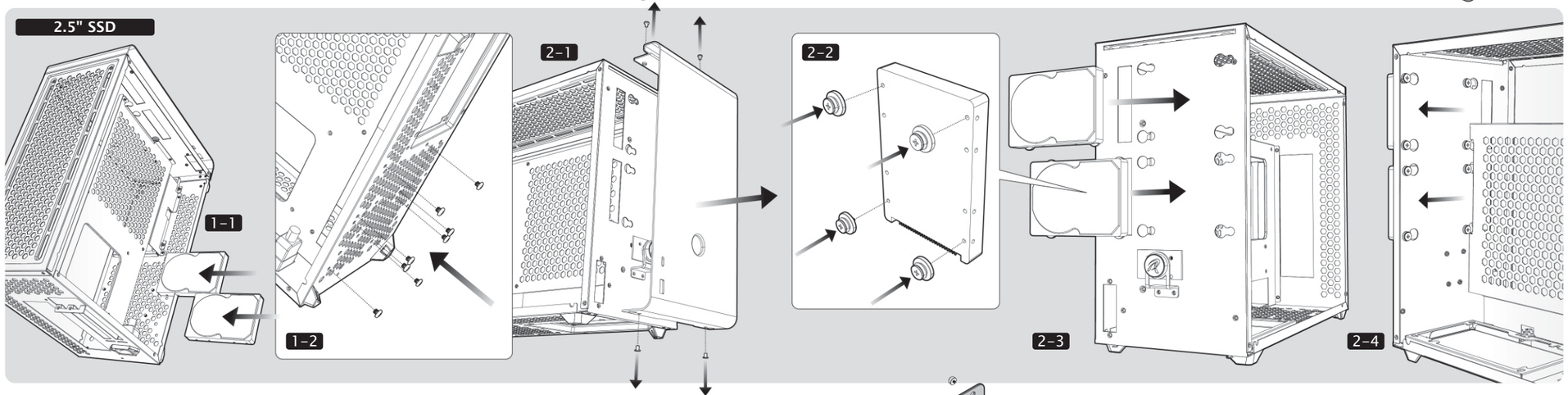

3.5" HDD

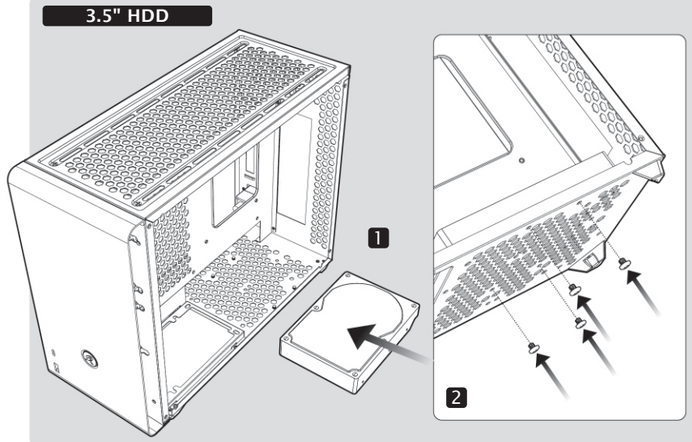

PCI CARD

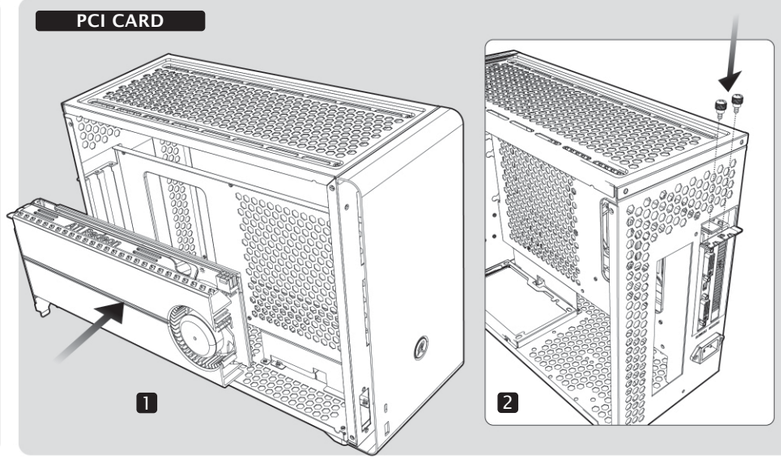
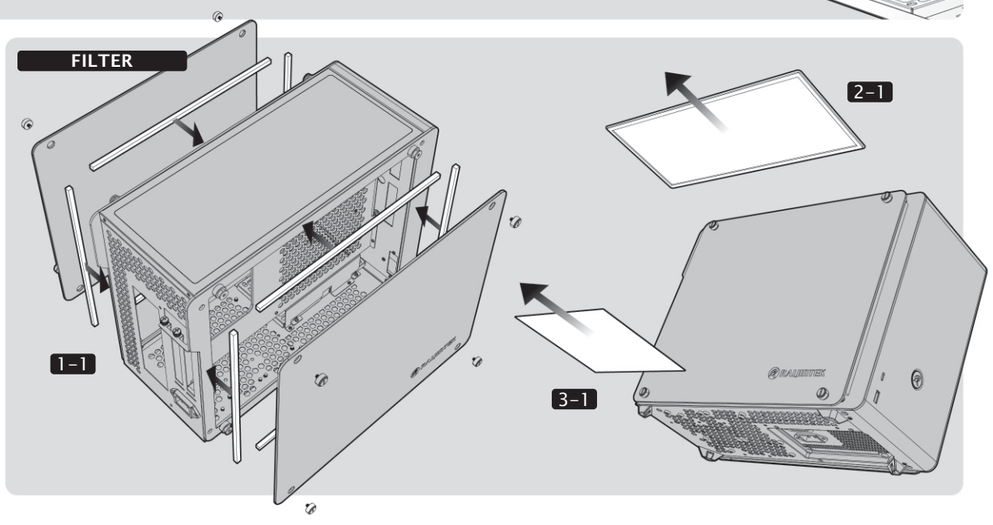
FILTER