Questo manuale d'istruzione è fornito da trovaprezzi.it. Scopri tutte le offerte per Hoover Jive Lithium HJ72WDLB o cerca il tuo prodotto tra le migliori offerte di Aspirapolvere e Pulitrici

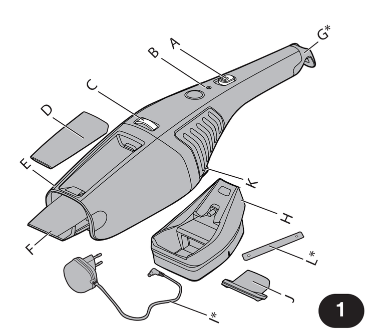

1

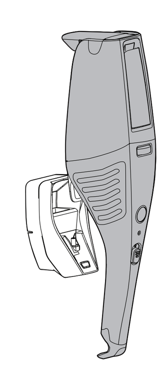

2

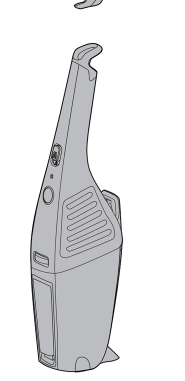

3

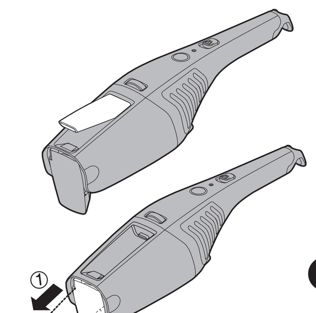

4

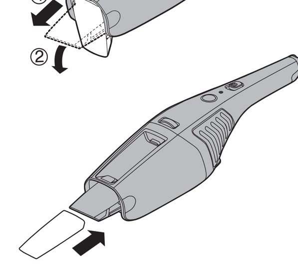

5

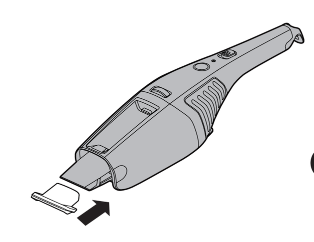

6

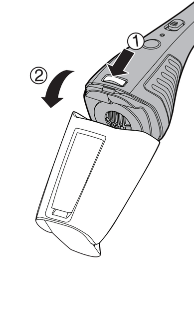

7

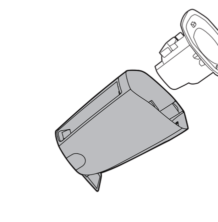

8

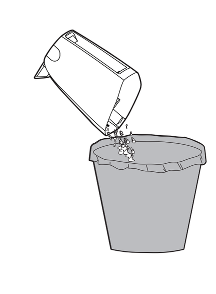

9

ENGLISH

PLEASE READ THESE INSTRUCTIONS THOROUGHLY

This product must be assembled and should only be used for its intended purpose as described in these instructions. Use only for domestic cleaning.

Safety reminders

This appliance can be used by children aged from 8 years and above and persons with reduced physical, sensory or mental capabilities or lack of experience and knowledge if they have been given supervision or instruction concerning use of the appliance in a safe way and understand the hazards involved. Children shall not play with the appliance. Cleaning and user maintenance shall not be made by children without supervision.

DO NOT immerse the complete cleaner in liquids, only the nozzle end.
DO NOT pick up large volumes of liquid.
DO NOT pick up hard or sharp objects, matches, hot ashes, cigarette ends or other similar items.
DO NOT pick up solvent based products or inflammable liquids such as cleaning fluids, petrol, etc., or their vapours.
DO NOT use the appliance if it appears to be faulty, or either the cord to the Charging Base* or Adaptor* is damaged.
DO NOT replace the Lithium battery pack with nonrechargeable batteries.
DO frequently clean the container and filter assembly when picking up fine powder.
Do recharge the batteries with Adaptor*/Charging Base*. Occasionally fully discharge the batteries to obtain maximum battery life.

FEATURES

A. On/off Switch
B. Charging Indicator
C. Dust Cup Release Button
D. Frontal Crevice Tool
E. Dust Cup
f. Inlet Crevice Tool
g. Storage Hook
h. Charging Base* - * Available only on certain models
I. Adaptor* - * Available only on certain models
J. Squeegee Tool
K. Charging Socket
L. Measure* - * Available only on certain models

Electrical requirements.
This HOOVER appliance is supplied with a double insulated battery charger which is only suitable for insertion in a 230V (UK 240V) socket outlet. Ensure that the Charging rating label matches your voltage supply.

STORAGE/CHARGING

MOUNT CHARGING BASE* (* Only for certain models.)
TOOLS REQUIRED: SCREWDRIVER AND DRILL
CHARGING/STORAGE BASE
Designed to sit in the charging base on a flat surface or mount vertically. **[2]**

For tidy storage wrap excess cord on the back of the charging base and exit either side or bottom.
TO WALL MOUNT
1. Place the Measure* on the mounting surface vertically. Mark the centres of the holes.
2. Move the Measure* then drill 4.8mm holes.
3. Fit wall plug.
4. Insert the Rawlplugs into the holes, and adjust the screws height to ensure Charging Base* is fixed firmly to the mounting surface.

UNIT STORAGE
1. Hold the unit by the handle and push firmly down onto the Charging base*.
2. Be sure that the red light is on to indicate charging.
3. Other storage methods are hanging the unit up using the storage hook, or adjusting Inlet Crevice Tool [4] to allow the unit to stand upright. **[3]**

CHARGING
NOTE: Use only the charger supplied with your cleaner to recharge.
IMPORTANT: BEFORE FIRST USE, CHARGE YOUR CLEANER FOR AT LEAST 24 HOURS.

When charging the Cleaner power switch must be Off.
Keep the charger plugged into a Charging Socket at all times. It is normal for the charger to become warm to the touch when charging.
It takes approximately 90 minutes to recharge battery completely after first use.

IMPORTANT: Never charge the batteries in temperatures above 37°C or below 0°C.

LED CHARGING INDICATOR

The cleaner is equipped with one LED (red colour). When the product is charging, the red LED will blink to indicate is charging or it will be solid (fixed) when the product is fully charged. The red LED will be off if the product is not charging.

HOW TO USE

TO USE: Remove cleaner from storage base, slide the power switch to the ON position. Empty and clean the unit and filter after each use or when the unit becomes full.

ATTACHMENTS

Frontal Crevice Tool
The Frontal Crevice Tool is used to clean corners and hard to reach areas and is stored on board the dust cup. To use, remove the Frontal Crevice Tool from the dust cup [4] then fit the Frontal Crevice Tool onto the Inlet Crevice Tool to clean corners and hard to reach areas. **[5]**

WET PICK-UP
The Squeegee Tool is stored in the Charging Base*. Fit the Squeegee Tool into the Container Inlet Crevice Tool to assist in collecting liquids. **[6]** Do not fill beyond the Max. line.
IMPORTANT: Always keep the cleaner vertical (nozzle end down) during and after collection of liquids, to prevent spillage or liquid entering the motor. Always empty the liquid out of the Container immediately after use. Do not pick up solvent based solutions, inflammable or combustible liquids. After picking up liquids, the Container, Deflector and Filter MUST be thoroughly dried and the squeegee removed before picking up dry dust.

CONTAINER & FILTER: REMOVAL AND REPLACEMENT
IMPORTANT: FOR BEST RESULTS CLEAN THE DEFLECTOR AND FILTER AFTER EACH USE

1. Holding cleaner in the vertical position, depress the release button and remove Container assembly. **[7]**
2. Gently remove Filter and Deflector. Empty the Container. **[8]**
3. Brush the dust and dirt off the filter or shake the filter inside the waste bin. **[9]**
4. The Container, Deflector and Filter may be washed in warm soapy water, make sure all are completely dry before replacing in your cleaner.
5. Replace the Deflector and Filter into the Container and reassemble the Container to the cleaner.

* Available only on certain models

End of product life battery disposal.
If the cleaner is to be disposed of the batteries should be removed. Used batteries should be taken to a recycling station and not disposed with household waste. To remove the batteries, please contact the Hoover Customer Centre or proceed as below.
IMPORTANT: Always fully discharge the batteries before removal.

Battery removal
For reasons of safety lithium-ion batteries in this cleaner are only replaceable by a Hoover Service engineer. When the batteries fail to maintain charge, please contact the Hoover Customer Service Centre to arrange a replacement.
Remove dust container. Unscrew 3 screws and open the unit. Remove motor assembly and disconnect the cables. Remove the batteries. Dispose of the batteries safely.

NOTE: Should you experience any difficulties in dismantling the unit or for more detailed information about treatment, recovery and recycling of this product, please contact your local city office, your household waste disposal service.

The Environment:
This appliance is marked according to the European Directive 2011/65/EC on Waste Electrical and Electronic Equipment (WEEE).
By ensuring this product is disposed of correctly you will help prevent potential negative consequences for the environment and human health, which could otherwise be caused by inappropriate waste handling of this product.
The symbol on the product indicates that this product may not be treated as household waste. Instead it shall be handed over to the appliance collection point for recycling of electrical and electronic equipment.
Disposal must be carried out in accordance with the local environmental regulations for waste disposal.
For more detailed information about treatment, recovery and recycling of this product, please contact your local city office, your household waste disposal service or the shop where you purchased the product.

CE This product complies with the European Directives 2014/35/EU, 2014/30/EU and 2011/65/EU.

CANDY HOOVER GROUP S.r.l. Via Privata Eden Fumagalli, 20861 Brugherio (MB) Italy

GUARANTEE STATEMENT

The guarantee conditions for this appliance are as defined by our representative in the country in which it is sold. Details regarding these conditions can be obtained from the dealer from whom the appliance was purchased. The bill of sale or receipt must be produced when making any claim under the terms of this guarantee.
Subject to change without notice.

HOOVER spares and Consumables
Always replace parts with genuine HOOVER spares. These are available from your local HOOVER dealer or direct from HOOVER. When ordering parts always quote your model number.

FRANÇAIS

VEUILLEZ LIRE CES INSTRUCTIONS ATTENTIVEMENT

Ce produit doit être monté et utilisé uniquement pour l'objectif décrit dans ces instructions. A utiliser seulement pour un nettoyage domestique.

Rappels de sécurité

Cet appareil peut être utilisé par des enfants âgés d'au moins 8 ans et par des personnes ayant des capacités physiques, sensorielles ou mentales réduites, ou n'ayant pas d'expérience ou de connaissances en la matière. Ces dernières doivent recevoir des instructions sur l'utilisation de l'appareil en toute sécurité et comprendre les risques impliqués. Les enfants ne doivent pas jouer avec l'appareil. Le nettoyage et l'entretien ne devraient pas être effectués par des enfants sans supervision.

Seule l'extrémité du suceur du récipient peut être immergée dans des produits liquides, N'IMMERGEZ PAS l'aspirateur entier.
N'UTILISEZ PAS l'aspirateur pour aspirer de grandes quantités de liquide.
N'ASPIREZ PAS d'objets durs ou tranchants, d'objets en combustion tels qu'allumettes, cendres chaudes, mégots de cigarettes ou autres objets similaires.
N'UTILISEZ PAS l'appareil pour aspirer des détergents contenant des ingrédients à base de dissolvant ou des produits liquides inflammables tels que nettoyants liquides, essence, etc., ou leurs vapeurs.
N'UTILISEZ PAS l'appareil s'il paraît défectueux ou si le cordon ou le socle du chargeur ou le adaptateur secteur sont endommagés.
NE PAS remplacer la batterie au lithium avec des batteries non rechargeables.
NETTOYEZ régulièrement le récipient à poussière et l'ensemble filtre lorsque vous aspirez de la poussière fine.
N'utilisez que socle de charge et l'adaptateur secteur fournis pour RECHARGER les piles. Veuillez occasionnellement décharger les piles complètement afin d'obtenir une durée de vie maximale des piles.

CARACTERISTIQUES

A. Commutateur Marche/Arrêt
B. Témoin de charge
C. Bouton d'éjection du récipient à poussière
D. Embout plat avant
E. Récipient à poussière
f. Embout plat d'admission
g. Crochet de rangement
h. Socle de charge* - * Disponible uniquement sur certains modèles
I. Adaptateur secteur* - * Disponible uniquement sur certains modèles
J. Raclette
K. Prise de charge
L. Mesure* - * Disponible uniquement sur certains modèles

Spécifications électriques.
Cet appreil HOOVER est fourni avec un chargeur de batterie doublement isolé qui n'est adapté qu'à une prise de 230 V (240 V Grande-Bretagne). Assurez-vous que la marque d'évaluation du chargeur corresponde à votre tension de réseau.

RANGEMENT/CHARGE

MONTEZ LE SOCLE DE CHARGE* (* Disponible uniquement sur certains modèles.)
OUTILS EXIGÉS : TOURNEVIS ET PERCEUSE
CHARGE/SOCLE DE RANGEMENT
Conçu pour reposer sur le socle de charge sur une surface plane ou pour être installé verticalement. **[2]**

Pour une base de stockage bien rangée, passer la corde en excès au dos de la base de chargement et sortie par les deux côtés ou par le bas.
POUR MONTAGE AU MUR
1. Placez verticalement la mesure* sur la surface de montage. Marquez les centres des trous.
2. Retirez la mesure* puis creusez des trous de 4,8 mm.
3. Ajuster la prise murale.
4. Insérez des chevilles, et insérez les vis, vissez-les et assurez vous que le socle* est fixé fermement au mur.

UNITE DE STOCKAGE
1. Tenez l'appareil par la poignée et poussez fermement vers le bas dans le socle de charge*.
2. Assurez-vous que le témoin rouge est allumé pour indiquer que la mise encharge est en cours.
3. D'autres méthodes d'entreposage sont suspendre l'unité en utilisant le crochet d'entreposage ou en réglant l'embout plat d'admission **[4]** pour que l'unité reste en position verticale. **[3]**

CHARGE
REMARQUE : N'utilisez que le chargeur fourni avec votre nettoyeur pour recharger.
IMPORTANT : AVANT D'UTILISER VOTRE ASPIRATEUR POUR LA PREMIERE FOIS, CHARGEZ-LE PENDANT 24 HEURES

Lors de la mise en charge, l'aspirateur doit être éteint.
Gardez le chargeur branché dans la prise en permanence. Il est normal pour le chargeur de devenir chaud au toucher lorsqu'il est en train de charger.
Après la première utilisation, il faut environ 90 minutes pour que la batterie se charge complètement.

IMPORTANT : Ne rechargez jamais les batteries dans des températures de plus de 37°C ou en-dessous de 0°C.

INDICATEUR DE CHARGE PAR LED

Le nettoyeur est équipé d'une LED (de couleur rouge). Quand l'appareil est en train de charger, la LED rouge clignotera pour indiquer qu'il est en train de charger ou sera fixe quand l'appareil sera complètement rechargé. La LED rouge sera éteinte si l'appareil n'est pas en train de charger.

MODE D'EMPLOI

MODE D'EMPLOI : Retirez l'aspirateur du support de rangement, faites coulisser le commutateur sur la position MARCHE. Videz et nettoyez l'appareil et le filtre après chaque utilisation ou lorsque l'appareil est plein.

ACCESSOIRES

Embout plat avant
L'embout avant est utilisé pour nettoyer les recoins et les zones difficiles à atteindre et est entreposé à bord du récipient à poussière. Pour l'utiliser, déposer l'Embout plat avant du récipient à poussière **[4]** puis montez l'embout plat avant sur l'embout plat d'admission pour nettoyer les recoins et les zones difficiles à atteindre. **[5]**

ASPIRATION MOUILLÉE
La raclette est rangée dans le socle du chargeur*. Montez la raclette dans l'embout plat d'admission du récipient pour recueillir les liquides. **[6]** Ne remplissez pas au-delà du niveau MAX.
IMPORTANT : Tenez toujours l'aspirateur en position verticale (l'extrémité du suceur vers le bas) pendant et après le ramassage des liquides, pour éviter qu'une quantité de liquide renversé ou du liquide ne pénètre dans le moteur. Videz toujours le liquide hors du récipient immédiatement après usage. N'utilisez pas l'appareil pour aspirer des produits nettoyants à base de dissolvant, de liquides inflammables. Après avoir ramassé les liquides, le récipient, le déflecteur et le filtre DOIVENT: être séchés minutieusement et la raclette retirée avant de ramasser de la poussière sèche

RECIPIENT A POUSSIERE ET FILTRE : POUR RETIRER et REMPLACER
IMPORTANT : POUR DE MEILLEURS RESULTATS NETTOYEZ LE FILTRE APRES CHAQUE UTILISATION

1. Tout en tenant l'aspirateur en position verticale, enfoncez le bouton d'éjection et retirez l'ensemble récipient.[**7]**
2. Retirez doucement le filtre et le déflecteur. Videz le récipient. **[8]**
3. Brossez la poussière et la saleté du filtre ou secouez le filtre à l'intérieur de la poubelle. **[9]**
4. Le récipient, le déflecteur et le filtre peuvent être lavés dans de l'eau chaude savonneuse. Assurez-vous qu'ils sont complètement secs avant de les remettre dans votre aspirateur.
5. Remettez le déflecteur et le filtre dans le récipient et remontez le récipient sur l'aspirateur.

* Disponible uniquement sur certains modèles

Mise au rebut des batteries en fin de vie
Si l'aspirateur doit être éliminé, les piles doivent être retirées. Des piles usées doivent être amenées à un point de recyclage et non pas être éliminées avec les ordures ménagères. Pour enlever les batteries, contactez le Service clients Hoover ou procédez de la manière suivante.
IMPORTANT : Déchargez toujours complètement les piles avant de les retirer.

Retrait des batteries
Pour des raisons de sécurité, les batteries au lithium-ion de ce nettoyeur ne peuvent être changées que par un ingénieur réparateur Hoover. Quand les batteries ne tiennent plus la charge, veuillez contacter le service clientèle Hoover pour effectuer le remplacement.
Retirez le bac à poussières. Dévissez 3 vis et ouvrez l'unité. Retirez le moteur et débranchez les câbles. Retirez les batteries. Mettez les batteries à la poubelle, dans un endroit sûr.

REMARQUE : Si sous rencontrez quelque difficulté que ce soit lors du démantèlement de l'unité ou si vous souhaitez avoir des informations plus détaillées concernant le traitement, le recouvrement et le recycling de ce produit, veuillez contacter votre service local de la ville ou votre service d'élimination d'ordures ménagères.

Environnement :
Cet appareil porte des marques conformes à la directive européenne 2011/65/EC relative aux déchets d'équipements électriques et électroniques (DEEE).
Si vous jetez ce produit convenablement, vous contribuerez à éviter des conséquences potentiellement nuisibles pour l'environnement et pour la santé.
Le symbole figurant sur le produit indique qu'il ne peut pas être mis à la poubelle avec les ordures ménagères. Vous devez le déposer dans un centre de recyclage des déchets électriques et électroniques.
La mise au rebut doit être effectuée conformément à la réglementation locale en matière de déchets.
Pour obtenir des compléments d'information sur le traitement, la récupération et le recyclage de ce produit, merci de contacter votre municipalité, le service local des ordures ménagères ou le lieu d'achat du produit.

CE Cet appareil est conforme aux Directives européennes 2014/35/UE, 2014/30/UE et 2011/65/UE.

CANDY HOOVER GROUP S.r.l. Via Privata Eden Fumagalli, 20861 Brugherio (MB) Italy

DÉCLARATION DE GARANTIE

Les conditions de garantie de cet appareil sont définies par notre représentant dans le pays où il est vendu et peuvent être obtenues auprès de votre revendeur. Les détails concernant ces conditions peuvent être obtenues auprès du revendeur auprès duquel l'appareil a été acheté. La facture d'achat ou le reçu doivent être présentés pour toutes réclamations relevant des conditions de cette garantie.
Ces conditions peuvent être modifiées sans préavis.

Pièces détachées et consommables HOOVER
Remplacez toujours les pièces par des pièces détachées originales de la marque HOOVER. Celles-ci sont disponibles auprès de votre revendeur HOOVER ou directement auprès de HOOVER. Lors de la commande de pièces, veuillez toujours préciser le numéro de votre modèle.

ITALIANO

LEGGERE ATTENTAMENTE IL PRESENTE LIBRETTO D'ISTRUZIONI

Il prodotto è da montare e da utilizzarsi esclusivamente per lo scopo cui è destinato, secondo quanto descritto nel presente libretto d'istruzioni. Utilizzare l'apparecchio soltanto per lavori di pulizia domestica.

Avvertenze

Questo elettrodomestico non è destinato a essere utilizzato da persone dalle ridotte capacità fisiche, sensoriali o mentali (bambini inclusi), senza una adeguata assistenza o controllo da parte di una persona adulta responsabile della loro sicurezza. Controllare che i bambini non giochino con l'apparecchio. Pulizia e manutenzione non possono essere eseguite da bambini senza sorveglianza da parte di una persona responsabile.

NON immergere completamente l'apparecchio nei liquidi, ma solamente l'estremità della spazzola.
NON aspirare grandi quantità di liquidi.
NON aspirare oggetti solidi o appuntiti, fiammiferi, ceneri calde, mozziconi di sigaretta o similari.
NON aspirare prodotti a base di solventi o liquidi infiammabili quali liquidi detergenti, benzina, ecc. o i loro vapori.
NON utilizzare l'apparecchio se difettoso o se il cavo elettrico o la base per la ricarica* o il trasformatore* risultano danneggiati.
NON sostituire il gruppo batteria al Litio con batterie non ricaricabili.
PULIRE spesso la vaschetta raccoglipolvere e il gruppo filtro quando si aspirano polveri fini.
RICARICARE le batterie con Trasformatore*/Base di ricarica*.
Occasionalmente scaricare completamente le batterie per ottenere la massima durata delle stesse.

CARATTERISTICHE

A. Interruttore accensione/spegnimento (On/Off)
B. Spia di carica
C. Pulsante di sgancio della vaschetta raccoglipolvere
D. Bocchetta per fessure frontale
E. Vaschetta raccoglipolvere
f. Bocchetta per fessure di ingresso
g. Gancio stazionamento
h. Base di ricarica* - * Disponibile solo su alcuni modelli
I. Trasformatore di alimentazione di rete* - * Disponibile solo su alcuni modelli
J. Bocchetta aspiraliquidi
K. Presa per la ricarica
L. Dima per la misurazione* - * Disponibile solo su alcuni modelli

Requisiti elettrici.
Questo prodotto HOOVER è dotato di un caricabatteria con doppio isolamento che può essere collegato unicamente a una presa 230V (UK 240V). Controllare che i dati indicati sulla targhetta dei dati di funzionamento del caricatore corrispondano alla vostra tensione di alimentazione.

RIPORRE IL PRODOTTO/CARICA

MONTAGGIO BASE DI RICARICA* (* Solo per alcuni modelli.)
ATTREZZI NECESSARI: TRAPANO E CACCIAVITE
RICARICA/RIPORRE LA BASE DI RICARICA
Ideato per essere riposto nella base per la ricarica su una superficie piana o essere montato in verticale. **[2]**

Per riporre l'apparecchio in maniera ordinata, avvolgere il cavo in eccesso sulla parte posteriore della base di ricarica facendolo uscire o lateralmente o dal fondo.
MONTAGGIO A PARETE
1. Posizionare verticalmente la dima per la misurazione* contro la superficie di montaggio. Contrassegnare il centro dei fori.
2. Spostare la dima per la misurazione* e praticare fori da 4,8 mm.
3. Inserire la presa a muro.
4. Inserire i tasselli nei fori e regolare l'altezza delle viti in modo che la base di ricarica* sia saldamente fissata alla superficie di montaggio.

UNITÀ DI STAZIONAMENTO
1. Afferrare l'unità per l'impugnatura e premere saldamente verso il basso sulla base per la ricarica*.
2. Assicurarsi che la spia rossa sia accesa. Tale spia indica che l'apparecchio si sta ricaricando.
3. Altri metodi di ancoraggio sono: appensione dell'unità con il gancio di stoccaggio o regolazione della bocchetta per fessure di ingresso **[4]**, in modo che l'unità stia dritta. **[3]**

CARICA
NOTA: Per ricaricare l'apparecchio, usare solo il caricatore in dotazione.
IMPORTANTE: AL PRIMO UTILIZZO CARICARE L'APPARECCHIO PER ALMENO 24 ORE.

Durante la carica, l'interruttore di acceso/spento (on/off) dell'apparecchio deve trovarsi in posizione Off.
Tenere per tutto il tempo il caricatore inserito nella presa. È normale che il caricatore si scaldi mentre lavora.
Occorrono circa 90 minuti per ricaricare completamente la batteria dopo il primo utilizzo.

IMPORTANTE: Mai caricare le batterie a temperature superiori ai 37 °C o inferiori a 0 °C.

INDICATORE LED DI RICARICA

Questo apparecchio è dotato di un LED (di colore rosso). Mentre l'apparecchio è in carica, la spia LED rossa lampeggia per indicare che la ricarica è in corso, o rimane fissa quando la ricarica è completa. Il LED rosso é spento quando l'apparecchio non é in carica.

MODALITÀ D'IMPIEGO

UTILIZZO: Estrarre l'apparecchio dal supporto per il deposito, portare l'interruttore di accensione/spegnimento (on/off) in posizione ON. Svuotare e pulire l'unità e il filtro dopo ogni uso o quando l'unità è piena.

ACCESSORI

Bocchetta per fessure frontale
La bocchetta per fessure frontale è utilizzata per pulire angoli ed aree di difficile accesso e viene riposta nell'apparecchio sulla vaschetta della polvere. Per l'uso, rimuovere la bocchetta per fessure frontale dalla vaschetta della polvere [4] ed inserirla nella bocchetta per fessure di ingresso per pulire gli angoli e le aree di difficile accesso. **[5]**

ASPIRAZIONE DEI LIQUIDI
La bocchetta aspiraliquidi è incorporata nella base per la ricarica. Montare la bocchetta aspiraliquidi sulla bocchetta per fessure di ingresso del contenitore per agevolare la raccolta dei liquidi. **[6]** Non riempire oltre il livello massimo.
IMPORTANTE: Mantenere sempre l'apparecchio in posizione verticale (con l'estremità della bocchetta verso il basso) durante e dopo la raccolta dei liquidi, per evitare che i liquidi fuoriescano o si introducano nel motore. Svuotare sempre il liquido dal contenitore immediatamente dopo ogni utilizzo. Non aspirare soluzioni a base di solventi, liquidi infiammabili o combustibili. Dopo l'aspirazione dei liquidi, il contenitore, il deflettore e il filtro
DEVONO essere asciugati completamente, inoltre è necessario rimuovere la bocchetta aspiraliquidi prima di aspirare polvere asciutta.

CONTENITORE E FILTRO: RIMOZIONE E RIMONTAGGIO
IMPORTANTE: PER PRESTAZIONI ECCELLENTI, PULIRE IL DEFLETTORE E IL FILTRO DOPO OGNI USO

1. Mantenendo l'apparecchio in posizione verticale, premere il pulsante di sgancio e rimuovere il gruppo contenitore. **[7]**
2. Rimuovere delicatamente il filtro e il deflettore. Svuotare il contenitore. **[8]**
3. Rimuovere la polvere e lo sporco dal filtro utilizzando una spazzola oppure scuotendolo all'interno del cestino portarifiuti. **[9]**
4. Il contenitore, il deflettore e il filtro possono essere lavati in acqua calda e sapone; assicurarsi che tutto sia completamente asciutto prima di essere rimontato nell'apparecchio.
5. Rimontare il deflettore e il filtro nel contenitore e riposizionare quest'ultimo nell'apparecchio.

* Disponibile solo su alcuni modelli

Smaltimento delle batterie esauste.
Se l'apparecchio è da smaltire, le batterie devono essere rimosse. Le batterie usate devono essere riposte in un centro di riciclaggio e non smaltite con i rifiuti domestici. Per rimuovere le batterie, per favore contattare il Centro Di Assistenza Hoover o procedere come di seguito.
IMPORTANTE: Scaricare sempre completamente le batterie prima della rimozione.

Rimozione della batterie
Per motivi di sicurezza, per questo apparecchio le batterie agli ioni di litio possono essere sostituite solo da un tecnico Hoover. Quando le batterie sono esaurite, per eseguire la sostituzione, si prega di contattare il Centro Servizi per Assistenza Clienti Hoover.
Rimuovere il contenitore raccoglipolvere. Svitare le 3 viti ed aprire l'unità. Rimuovere il gruppo motore e scollegare i cavi. Rimuovere le batterie. Smaltire le batterie in sicurezza.

NOTA: Se si riscontrano difficoltà a smantellare l'unità o per informazioni più dettagliate sul trattamento, recupero e riciclaggio di questo apparecchio, si prega di contattare l'ufficio comunale per il servizio smaltimento rifiuti.

Ambiente:
L'apparecchio è contrassegnato in conformità alla Direttiva Europea 2011/65/EC sulla gestione dei rifiuti da apparecchiature elettriche ed elettroniche.
Garantendo il corretto smaltimento del prodotto, il cliente contribuisce alla salvaguardia della salute delle persone e alla protezione dell'ambiente che potrebbero altrimenti essere compromessi da uno smaltimento eseguito in maniera non idonea.
Il simbolo apposto sul prodotto indica che lo stesso non può essere smaltito come i normali rifiuti domestici, bensì deve essere portato al punto di raccolta o al centro di riciclaggio delle apparecchiature elettriche ed elettroniche più vicino.
Lo smaltimento deve essere eseguito in conformità alle normative locali vigenti per la salvaguardia dell'ambiente e lo smaltimento dei rifiuti.
Per ulteriori informazioni sul trattamento, il recupero e il riciclaggio di questo prodotto, contattare l'unità territoriale competente per il servizio di smaltimento o il negozio in cui il prodotto è stato acquistato.

CE Questo prodotto è conforme alle Direttive Europee 2014/35/EU, 2014/30/EU e 2011/65/EU.

CANDY HOOVER GROUP S.r.l. Via Privata Eden Fumagalli, 20861 Brugherio (MB) Italy

REGOLAMENTO PER LA GARANZIA

Le condizioni di garanzia relative a questo apparecchio sono definite dal rappresentate Hoover nel Paese di vendita. Per conoscere in dettaglio le condizioni, rivolgersi al distributore Hoover presso il quale l'apparecchio è stato acquistato. Per ogni contestazione ai sensi dei termini della garanzia, è necessario mostrare la fattura o un documento di acquisto equipollente. Queste condizioni potrebbero venire modificate senza obbligo di preavviso.

Parti di ricambio e materiali di consumo HOOVER
Utilizzare sempre parti di ricambio originali HOOVER, che è possibile acquistare dal distributore locale HOOVER o direttamente dalla HOOVER. Quando si ordinano delle parti di ricambio, ricordarsi sempre di fornire il numero di modello dell'apparecchio utilizzato.

DEUTSCH

BITTE LESEN SIE DIESE BEDIENUNGSANLEITUNG VOR DEM ERSTEN GEBRAUCH SORGFÄLTIG DURCH!

Produkt nach Bedienungsanleitung zusammenbauen und nur zu dem darin erläuterten Bestimmungszweck verwenden! Nur für Reinigungszwecke im Haushalt bzw. nicht gewerblichen Bereich geeignet.

Sicherheitshinweise

Dieses Gerät darf von Kindern ab 8 Jahren, sowie körperlich, geistig oder sensorisch behinderten Personen bzw. Personen ohne Erfahrung und Kenntnisse im Gebrauch nur unter Aufsicht oder unter Anleitung für die sichere Benutzung und den damit verbundenen Gefahren benutzt werden. Kinder sollten nicht unbeaufsichtigt mit dem Gerät spielen. Reinigungs- und Wartungsarbeiten dürfen von Kindern nur unter Aufsicht ausgeführt werden.

Gerät NIEMALS ganz in Flüssigkeit eintauchen, sondern nur das Ende des Staubbehälters, an dem die Düse sitzt.
KEINE GROSSEN Flüssigkeitsmengen aufsaugen.
KEINE harten oder scharfen Gegenstände, Baustaub, Streichhölzer, heiße Asche, Zigarettenkippen oder Ähnliches aufsaugen.
KEINE auf Lösungsmitteln basierende und brennbare Produkte wie z.B. Reinigungsmittel, Benzin usw. oder entsprechende Dämpfe aufnehmen.
Benutzen Sie das Gerät NICHT, wenn es defekt erscheint oder das Kabel der Ladestation* oder des Netzteils* beschädigt ist.
Ersetzen Sie den Lithium-Akku NICHT durch Einwegbatterien.
Staubbehälter und Filter regelmäßig reinigen, speziell wenn Sie feines Pulver aufgesaugt haben.
Laden Sie die Batterien mit dem Adapter* bzw. dem Netzteil* nach. Akkus gelegentlich völlig entladen, damit diese möglichstlange halten.

AUSSTATTUNG

A. EIN/AUS-Schalter
B. Ladelämpchen
C. Löseknopf für Staubbehälter
D. Vordere Fugendüse
E. Staubbehälter
f. Fugendüseneingang
g. Hängeöse
h. Ladestation* - * Nur für bestimmte Modelle erhältlich
I. Adapter* - * Nur für bestimmte Modelle erhältlich
J. Aufsatz für Feuchtschmutz
K. Ladebuchse
L. Schablone* - * Nur für bestimmte Modelle erhältlich

Elektrische Anforderungen.
Dieses Haushaltsgerät von Hoover wird mit einem schutzisolierten Batterieladegerät geliefert, welches ausschließlich für 220-230 V (GB 240 V) Steckdosen geeignet ist. Achten Sie darauf, dass die auf dem Etikett angegebene Spannung und die Spannung Ihres Stromnetzes übereinstimmen!

AUFBEWAHRUNG / LADEN

LADESTATION INSTALLIEREN* (* Nur bei bestimmten Modellen.)
BENÖTIGTES WERKZEUG: SCHRAUBENDREHER UND BOHRER
LADE-/ABSTELLSTATION
Zum Aufstellen auf flacher Unterlage oder zum Aufhängen an einer Wand oder ähnlichem. **[2]**

Unbenötigte Kabellänge sorgfältig hinten an der Ladestation aufwickeln und entweder seitlich oder durch den Boden führen.
AUFHÄNGEN AN EINER WAND
1. Halten Sie die Schablone* senkrecht an die Oberfläche, an die die Ladestation installiert werden soll. Bohrlöcher vormarkieren.
2. Station abnehmen und vormarkierte Löcher (4,8 mm) bohren.
3. Dübel einsetzen.
4. Stecken Sie die Dübel in die Löcher, gleichen Sie die Höhe der Schrauben aus und stellen Sie sicher, dass die Ladestation* fest montiert wurde.

AUFBEWAHRUNG DES GERÄTES
1. Gerät am Griff halten und fest auf Ladestation* drücken.
2. Darauf achten, dass das rote Licht während des Ladevorgangs eingeschaltet ist.
3. Andere Aufbewahrungsmethoden sind, das Gerät am Aufhängungshaken aufzuhängen oder den Fugendüseneingang [4] derart einzustellen, dass das Gerät senkrecht stehen bleibt. **[3]**

AUFLADEN
HINWEIS: Verwenden Sie zum Aufladen nur das mit dem Gerät mitgelieferte Ladegerät.
WICHTIG: BEVOR SIE IHREN STAUBSAUGER ZUM ERSTEN MAL VERWENDEN, MÜSSEN SIE IHN 24 STUNDEN AUFLADEN.

Während des Ladevorgangs muss der Ein-/Ausschalter ausgeschaltet sein.
Die Ladestation sollte ständig am Netz angeschlossen bleiben. Es ist normal, dass sich das Ladegerät während des Ladevorgangs erwärmt. Das vollständige Aufladen des Akkus dauert nach dem ersten Gebrauch ca. 90 Minuten.

WICHTIG: Akkus niemals bei Temperaturen über 37°C oder unter 0°C aufladen!

LADEZUSTANDSANZEIGE (LED)

Der Staubsauger ist mit einer roten LED ausgestattet. Die rote LED leuchtet, wenn das Gerät aufgeladen wird. Wenn sie ununterbrochen leuchtet, ist der Akku des Geräts vollständig aufgeladen. Die rote LED leuchtet nicht, wenn das Gerät nicht aufgeladen wird.

BEDIENUNG

EINSATZ: Staubsauger von Ladestation abziehen und Ein-/Aus-Schalter auf EIN stellen. Gerät und Filter nach jedem Gebrauch entleeren und reinigen, spätestens jedoch, wenn es voll ist.

ZUBEHÖRTEILE

Vordere Fugendüse
Die vordere Fugendüse dient zur Reinigung von Ecken und schwer zugänglichen Bereichen. Sie befindet sich auf dem Staubfangteller. Um sie für die Reinigung von Ecken und schwer zugänglichen Bereichen benutzen, nehmen Sie die vordere Fugendüse vom Staubfangteller [4] und stecken sie auf den Fugendüseneingang. **[5]**

AUFNAHME VON FEUCHTSCHMUTZ
Der Feuchtschmutzaufsatz wird in der Ladestation* aufbewahrt. Befestigen Sie den Abzieher auf dem Behältereingang der Fugendüse, um das Aufsaugen von Flüssigkeiten zu unterstützen. **[6]** Füllen Sie niemals über MAX auf.
WICHTIG: Gerät nach Aufnahme von Flüssigkeiten immer in senkrechter Position halten (Düse nach unten), damit weder fester noch flüssiger Schmutz in den Motor gelangen. Flüssigkeit immer unmittelbar nach Aufnahme in den Auffangbehälter entfernen. Keine auf Lösungsmitteln beruhende, entzündliche oder brennbare Flüssigkeiten aufnehmen. Nach Aufnahme von Flüssigkeiten MÜSSEN Sie Auffangbehälter, Schmutzfänger und Filter gründlich reinigen und den Feuchtschmutzaufsatz entfernen, bevor Sie Staub aufnehmen.

STAUBBEHÄLTER & FILTER: ENTNAHME und WIEDEREINBAU
WICHTIG: UM OPTIMALE ERGEBNISSE ZU ERZIELEN, FILTER NACH JEDEM EINSATZ REINIGEN

1. Gerät in senkrechter Position halten, Löseknopf drücken und Auffangbehälter entfernen. **[7]**
2. Filter und Schmutzfänger vorsichtig herausnehmen. Auffangbehälter reinigen. **[8]**
3. Staub und Schmutz des Filtereinsatzes abbürsten bzw. über Abfalleimer ausschütteln. **[9]**
4. Auffangbehälter, Schmutzfänger und Filter können in warmer Seifenlauge gereinigt werden, achten Sie aber darauf, dass alle Teile völlig trocken sind, bevor Sie sie in den Staubsauger zurücksetzen.
5. Schmutzfänger und Filter in den Staubbehälter einbauen und wieder in das Gerät einbauen.

* Nur für bestimmte Modelle erhältlich

Entsorgung der Akkus.
Vor Entsorgung des Gerätes zuerst die Akkus entfernen. Gebrauchte Akkus müssen an einer zugelassenen Sammelstelle abgegeben werden und dürfen nicht mit dem Hausmüll entsorgt werden. Um die Akkus herauszunehmen, wenden Sie sich bitte an das Hoover-Kundendienstzentrum oder fahren Sie, wie nachfolgend beschrieben, fort.
WICHTIG: Entladen Sie die Akkus vor dem Herausnehmen immer ganz.

Entnahme der Akkuszellen
Aus Sicherheitsgründen dürfen die Lithium-Ionen-Batterien dieses Reinigers nur von einem Techniker des Hoover-Kundendienstes ausgetauscht werden. Wenden Sie sich, wenn sich die Batterien nicht mehr aufladen lassen, bitte an den Hoover-Kundendienst, um einen Austausch zu veranlassen.
Staubbehälter entfernen. Die 3 Schrauben lösen und das Gerät öffnen. Motoreinheit vorsichtig entfernen und Kabel sorgsam abtrennen. Entfernen Sie die Akkus. Entsorgen Sie die Akkus ordnungsgemäß.

HINWEIS: Sollten Sie genauere Informationen über die Müllbehandlung und das Recycling dieses Produktes wünschen, wenden Sie sich bitte an Ihre zuständige Stadtbehörde oder Ihre Müllentsorgung.

Umweltschutz:
Dieses Elektrohaushaltsgerät ist entsprechend der EURichtlinie2011/65/EC über Elektro- und Elektronik-Altgeräte (WEEE) gekennzeichnet.
Durch die sichere und umweltgerechte Entsorgung dieses Produktes tragen Sie dazu bei, mögliche negative Auswirkungen auf die Umwelt und die Gesundheit des Menschen zu verhindern.
Das am Produkt angebrachte Symbol gibt an, dass dieses Produkt nicht als Hausmüll behandelt werden darf, sondern an einer entsprechenden Sammelstelle für das Recycling von elektrischen und elektronischen Geräten zu entsorgen ist.
Die Entsorgung ist in Übereinstimmung mit allen geltenden Vorschriften für die umweltgerechte Abfallentsorgung vorzunehmen.
Ausführlichere Informationen über die Müllbehandlung und das Recycling dieses Produktes erhalten Sie von der zuständigen Umweltbehörde, der Müllentsorgungsstelle Ihrer Kommune oder dem Händler, bei dem Sie das Produkt erworben haben.

CE Dieses Gerät erfüllt die Europäischen Richtlinien 2014/35/EU, 2014/30/EU und 2011/65/EU.

CANDY HOOVER GROUP S.r.l. Via Privata Eden Fumagalli, 20861 Brugherio (MB) Italy

GARANTIEERKLÄRUNG

Die Garantiebestimmungen für dieses Gerät entsprechen den Richtlinien des Landes, in dem Sie das Gerät erworben haben. Weitere Einzelheiten dazu erhalten Sie vom Händler, bei dem Sie das Gerät erworben haben oder aus dem roten Garantieheft, das der Verpackung beiliegt. Bitte bewahren Sie den Kaufbeleg sorgfältig auf, denn er wird für eventuell auftretende Garantieansprüche benötigt.
Änderungen vorbehalten.

HOOVER Original Ersatz- und Verbrauchsteile
Verwenden Sie stets Originalersatzteile von HOOVER. Diese sind über den HOOVER Kundendienst erhältlich. Geben Sie bei der Bestellung von Ersatzteilen bitte stets die komplette 16stellige Artikelnummer (Typenplakette auf der Rückseite des Gerätes) Ihres Gerätemodells an.

PORTUGUÊS

LEIA AS INSTRUÇÕES ATENTAMENTE

Este produto só deverá ser instalado e utilizado para os fins a que se destina, tal como descrito nas instruções. Adequado apenas para o uso doméstico.

Notas de segurança

Este aparelho pode ser utilizado por crianças com idade igual ou superior a 8 anos e por pessoas com capacidades mentais, sensoriais e físicas reduzidas ou sem experiência e conhecimento caso lhes sejam fornecidas instruções e supervisão relativas à utilização do aparelho de modo seguro e caso compreendam os perigos envolvidos. As crianças não devem brincar com o aparelho. A limpeza e a manutenção não devem ser efectuada por crianças sem supervisão.

NÃO submerja, na totalidade, o aspirador em líquidos.
NÃO aspire grandes quantidades de líquidos.
NÃO ASPIRE objectos duros ou afiados, fósforos, cinzas quentes, pontas de cigarro ou outros itens semelhantes.
NÃO ASPIRE produtos solventes ou inflamáveis, tais como produtos de limpeza, gasolina, etc, nem os vapores provocados pelos mesmos.
NÃO utilize o electrodoméstico se aparentar estar estragado, se o cabo de alimentação que liga à base de recarga* ou adaptador* estiverem danificados.
NÃO substitua o pacote de bateria de Lítio por baterias não recarregáveis.
LIMPE com frequência o depósito de pó e a montagem do filtro quando aspirar pó fino.
RECARREGAR a bateria com o transformador eléctrico*/ base de recarga*. Descarregue na totalidade, ocasionalmente, as baterias para obter um máximo de duração da bateria.

CARACTERÍSTICAS

A. Interruptor Ligar/Desligar (On/Off)
B. Luz de carregamento
C. Fecho para libertar o compartimento para o pó
D. Acessório para fendas frontal
E. Compartimento para o pó
f. Acessório para fendas na entrada
g. Gancho de arrumação
h. Base de recarga* - * Disponível apenas em certos modelos.
I. Transformador eléctrico* - * Disponível apenas em certos modelos.
J. Acessório para aspiração de líquidos
K. Tomada de carga
L. Régua* - * Disponível apenas em certos modelos.

Requisitos eléctricos.
Este electrodoméstico da HOOVER vem com um carregador de baterias duplamente isolado que é apenas adequado para alimentação eléctrica de 230 V (240 V no Reino Unido). Assegure-se que a informação de limite de carga coincide com a sua voltagem de alimentação.

ARMAZENAMENTO/ CARREGAMENTO

MONTAR A BASE DE RECARGA* (* Apenas alguns modelos.)
FERRAMENTAS NECESSÁRIAS: CHAVE DE FENDAS E BERBEQUIM
CARREGAMENTO/ARMAZENAMENTO DA BASE
Concebido para ser colocado numa superfície plana ou montado verticalmente **[2]**

Para uma melhor arrumação enrole o cabo em excesso na parte de trás da base de recarga e faça-a sair pela lateral ou pelo fundo.
PARA MONTAR NA PAREDE
1. Coloque a régua* na vertical sobre a superfície de montagem. Marque o centro dos furos.
2. Retire a régua e faça orifícios de 4,8 mm.
3. Montar tomada de parede.
4. Introduza as buchas nos orifícios e ajuste a altura dos parafusos de modo a garantir que a base de recarga* está fixa firmemente à superfície de montagem.

ARMAZENAMENTO DA UNIDADE
1. Segure o aspirador pela pega e empurre-o até encaixar na base de carregamento*.
2. Certifique-se de que a luz vermelha está acesa, indicando que o aparelho está a carregar
3. Outros métodos de armazenamento são pendurar a unidade utilizando o gancho de armazenamento ou ajustar o acessório para fendas na entrada **[4]** de modo a permitir que a unidade permaneça na vertical. **[3]**

CARREGAMENTO
NOTA: Utilize apenas o carregador fornecido com o aspirador para recarregar.
IMPORTANTE: CARREGUE O ASPIRADOR DURANTE 24 HORAS ANTES DA PRIMEIRA UTILIZAÇÃO.

Quando o aparelho estiver a carregar, desligar o botão ligar/desligar.
Mantenha sempre o carregador ligado à tomada. É normal que o carregador aqueça enquanto estiver a carregar.
Demora aproximadamente 90 minutos para recarregar a bateria completamente após a primeira utilização.

IMPORTANTE: Nunca troque as baterias em temperaturas acima de 37°C ou abaixo de 0°C.

INDICADOR LED DE CARGA

O aspirador está equipado com um LED (vermelho). Quando o produto está a carregar, o LED vermelho pisca para indicar que está a carregar ou permanecerá aceso (fixo) quando o produto estiver totalmente carregado. O LED vermelho estará apagado se o produto não estiver a carregar.

COMO UTILIZAR

PARA UTILIZAR: Retire o aspirador da suporte de parede e baixe o interruptor para a posição Ligar (ON). Depois de cada utilização, e sempre que estiver cheio, esvazie o aspirador e proceda à limpeza deste e do filtro.

ACESSÓRIOS

Acessório para fendas frontal
O acessório para fendas frontal é utilizado para limpar cantos e zonas de difícil acesso e é armazenado no depósito de pó. Para utilizar, remova o acessório para fendas frontal do depósito de pó **[4]** e, em seguida, coloque-o no acessório para fendas na entrada para limpar cantos e zonas de difícil acesso. **[5]**

ASPIRAÇÃO DE LÍQUIDOS
O Acessório para aspiração de líquidos encontra-se guardado na base de carregamento*. Encaixe o acessório para aspiração de líquidos no acessório para fendas na entrada do depósito para ajudar a aspirar os líquidos. **[6]** Não encha após o nível MAX.
IMPORTANTE: Mantenha sempre o aspirador na vertical (com o bocal voltado para baixo) durante e após a recolha de líquidos para evitar derramamentos ou a entrada de líquidos para o motor. Logo após a utilização, esvazie sempre o líquido recolhido no contentor. Não recolha soluções à base de solventes ou líquidos inflamáveis ou combustíveis. Depois de recolher os líquidos, o Contentor, oDeflector e o Filtro DEVEM ser bem secos e o Acessório em borracha para aspiração de líquidos deve ser retirado antes de aspirar resíduos secos.

COMPARTIMENTO PARA O PÓ E FILTRO: REMOÇÃO E REPOSIÇÃO
IMPORTANTE: PARA RESULTADOS PERFEITOS, LIMPE ODEFLECTOR E O FILTRO APÓS CADA UTILIZAÇÃO

1. Mantendo o aspirador na vertical, prima o botão de libertação e remova o conjunto do Contentor. **[7]**
2. Com cuidado, remova o Filtro e o Deflector. Esvazie o Contentor. **[8]**
3. Retire as poeiras do filtro com uma escova ou sacuda-o simplesmente para dentro do caixote. **[9]**
4. Pode proceder à limpeza o Contentor, o Deflector e o Filtro com água e detergente, certificando-se que o mesmo se encontra perfeitamente limpo antes de o colocar de novo no aspirador.
5. Volte a colocar o Deflector e o Filtro no Contentor e reintroduza o conjunto do Contentor no aspirador.

* Disponível apenas em certos modelos.

Eliminação das baterias no fim de vida do equipamento.
Se o aspirador for descartado, as baterias devem ser removidas. As baterias usadas devem ser levadas para uma estação de reciclagem e não devem ser colocadas no lixo doméstico. Para remover as baterias, contacte o centro de assistência ao cliente da Hoover ou prossiga conforme indicado abaixo.
IMPORTANTE: Descarregue, sempre, na totalidade as baterias antes de as remover.

Remoção das baterias
Por motivos de segurança, as baterias de lítio-ião localizadas no aspirador apenas podem ser substituídas por um engenheiro de assistência técnica da Hoover. Quando as baterias não mantiverem a carga, contacte o centro de apoio ao cliente da Hoover para solicitar a sua substituição.
Retire o depósito de pó. Desaparafuse os 3 parafusos e abra a unidade. Retire o motor e desligue os cabos. Retire as baterias. Elimine as baterias em segurança.

NOTA: Se tiver qualquer tipo de dificuldade em desmontar a unidade ou se quiser obter mais informações acerca do tratamento, recuperação e reciclagem deste produto, por favor, contacte a sua junta de freguesia ou o serviço de recolha de lixo doméstico.

Ambiente:
Este electrodoméstico está marcado de acordo com o disposto na directiva europeia 2011/65/EC relativa aos resíduos de equipamentos eléctricos e electrónicos (REEE).
Ao garantir que este produto é eliminado de forma correcta, estará a contribuir para evitar potenciais consequências negativas para o ambiente e a saúde humana, o que pode ocorrer devido a um tratamento inadequado dos resíduos deste produto.
O símbolo no produto indica que este não pode ser tratado como resíduo doméstico. Pelo contrário, deve ser encaminhado para o ponto de recolha aplicável para reciclagem de equipamento eléctrico e electrónico.
A eliminação deve ser realizada em conformidade com as leis ambientais locais relativas à eliminação de resíduos.
Para obter informações mais detalhadas sobre o tratamento, recuperação e reciclagem deste produto, contacte as autoridades locais, o serviço de eliminação de resíduos domésticos ou a loja onde adquiriu o produto.

CE Este aparelho está em conformidade com as Diretivas Europeias 2014/35/EU, 2014/30/EU e 2011/65/EU.

CANDY HOOVER GROUP S.r.l. Via Privata Eden Fumagalli, 20861 Brugherio (MB) Italy

DECLARAÇÃO DE GARANTIA

As condições de garantia para este aparelho são as definidas pelo nosso representante no país onde foi vendido. Pode obter detalhes sobre estas condições junto do agente a quem adquiriu o aparelho. A factura de venda ou o recibo deverão ser entregues quando apresentar uma reclamação ao abrigo dos termos da garantia.
Sujeito a alteração sem aviso prévio.

Peças sobressalentes e consumíveis HOOVER
Substitua sempre as peças por peças sobressalentes HOOVER genuínas. Pode obtê-las junto do seu representante local ou directamente da HOOVER. Quando encomendar peças, mencione sempre o número do seu modelo.

ESPAÑOL

LEA ATENTAMENTE ESTAS INSTRUCCIONES

Este aparato sólo debe montarse y utilizarse para el fin indicado, tal y como se describe en estas instrucciones. Utilícelo sólo para la limpieza del hogar.

Advertencias de seguridad

Este aparato puede ser usado por niños de 8 años en adelante y personas con capacidades físicas, sensoriales o mentales reducidas o falta de experiencia y conocimiento bajo supervisión y con una explicación de las instrucciones con respecto al uso del aparato de manera segura y que comprendan los riesgos implicados. Los niños no deben jugar con el aparato. Los niños no deben limpiar ni dar mantenimiento sin supervisión.

NO DEBE sumergir en líquido el aspirador entero, sino tan solo el extremo de tobera del depósito.
NO DEBE aspirar grandes cantidades de líquido.
NO DEBE aspirar objetos duros o afilados, cerillas, ceniza candente, colillas de cigarrillo u objetos similares.
NO DEBE aspirar productos basados en disolvente ni líquidos inflamables tales como productos de limpieza, gasolina, etc., ni tampoco los vapores que éstos desprenden.
NO UTILICE el aparato si parece defectuoso, o si el cable que va al soporte de pared o cargador* o adaptador está dañado.
NO SUSTITUYA el paquete de baterías de litio por baterías no recargables.
LIMPIE con frecuencia el depósito de polvo y filtre el conjunto al recoger polvo fino.
SÍ DEBE recargar las baterías con adaptador*/base de recarga*.
Descargue totalmente las baterías de vez en cuando para conseguir una máxima vida útil.

CARACTERÍSTICAS

A. Interruptor de encendido/apagado (on/off)
B. Indicador de carga
C. Pulsador para desbloqueo del depósito de suciedad
D. Accesorio para rincones delantero
E. Depósito de suciedad
f. Accesorio para rincones de entrada
g. Gancho de almacenamiento
h. Base de carga* - * Disponible solo en algunos modelos.
I. Adaptador* - * Disponible solo en algunos modelos.
J. Accesorio recogida líquidos
K. Toma de carga
L. Medida* - * Disponible solo en algunos modelos.

Requisitos eléctricos.
Este aparato HOOVER se proporciona con un cargador de baterías con doble aislamiento que sólo se puede conectar en una toma de corriente de 230 V (240 V en Reino Unido). Asegúrese de que la etiqueta de clasificación del cargador concuerda con su fuente de alimentación

ALMACENAMIENTO/CARGA

MONTAR LA BASE DE CARGA* (* Solamente en algunos modelos.)
HERRAMIENTAS NECESARIAS: DESTORNILLADOR Y TALADRO
CARGA/ALMACENAMIENTO DE LA BASE
Está diseñado para ir encajado en la base de carga, sobre una superficie plana o montado verticalmente. **[2]**

Para un almacenamiento ordenado, envuelva el cable sobrante en la parte trasera de la base de carga y la salida lateral o inferior.
PARA MONTAJE EN PARED
1. Coloque la medida* en la superficie de montaje verticalmente. Marque el centro de cada orificio.
2. Retire la medida y taladre orificios de 4,8 mm.
3. Instale los tacos en la pared.
4. Inserte los conectores en los orificios y ajuste la altura de los tornillos para verificar que la base de carga* quede firmemente fija en la superficie de montaje.

ALMACENAMIENTO DE LA UNIDAD
1. Sostenga el aparato por el mango y alójelo en la base de carga* presionando con firmeza.
2. Compruebe que se ilumine el indicador rojo para indicar que se está cargando.
3. Otros métodos de almacenamiento son colgar la unidad con el gancho de almacenamiento o ajustar el accesorio para rincones de entrada **[4]** para permitir que la unidad permanezca de pie. **[3]**

PROCESO DE CARGA
NOTA: Sólo utilice el cargador proporcionado con su aspirador para recargar.
IMPORTANTE: ANTES DE UTILIZAR EL ASPIRADOR POR PRIMERA VEZ, CÁRGUELO DURANTE UN MÍNIMO DE 24 HORAS.

El interruptor de alimentación del aspirador debe estar apagado durante la carga.
Mantenga el cargador enchufado en todo momento. Es normal que el cargador esté caliente al tacto mientras se está cargando.
Después del primer uso, el tiempo necesario para recargar por completo la batería es aproximadamente 90 minutos.

IMPORTANTE: No cargue nunca la batería a temperaturas superiores a los 37ºC o inferiores a 0ºC.

INDICADOR DE CARGA LED

Este aspirador está dotado de un LED (color rojo). Cuando el aspirador se está cargando, el LED rojo parpadeará para indicar que el electrodoméstico está en carga o permanecerá fijo cuando el producto está cargado por completo. El LED rojo estará apagado si el electrodoméstico no se está cargando.

MODO DE EMPLEO

UTILIZACIÓN: Saque el aspirador de la base de almacenamiento, deslice el interruptor de alimentación a la posición de encendido. Vacíe y limpie el aparato y el filtro después de utilizarlo o cuando el aparato esté lleno.

ACCESORIOS

Accesorio para rincones delantero
El accesorio para rincones delantero se usa para limpiar esquinas y áreas difíciles de alcanzar y se almacena en el guardapolvo. Para el uso, saque el accesorio para rincones delantero del guardapolvo **[4]** luego coloque dicho accesorio para rincones delantero en el accesorio para rincones de entrada para limpiar las esquinas y las áreas difíciles de alcanzar. **[5]**

ASPIRACIÓN PEQUEÑOS DERRAMES
El accesorio para la recogida de líquidos se guarda en la base de carga*. Coloque el accesorio para la recogida de líquidos en el accesorio para rincones de entrada del depósito para facilitar la recogida de líquidos. **[6]** No sobrepase el nivel MÁX de llenado.
IMPORTANTE: Mantenga siempre el aspirador en posición vertical (con el extremo de tobera hacia abajo), durante y tras la recogida de líquido, para evitar que se derrame el contenido o que entre líquido en el motor. Vacíe siempre el líquido del depósito inmediatamente despuésde utilizar el aparato. No aspire soluciones a base de disolventes, ni líquidos inflamables o combustibles. Tras haber aspirado líquido, DEBE secar bien el contenedor, el deflector y el filtro y extraer el accesorio para la recogida de líquidos antes de aspirar polvo seco.

DEPÓSITO DE SUCIEDAD Y FILTRO: EXTRACCIÓN y SUSTITUCIÓN
IMPORTANTE: PARA UN RESULTADO ÓPTIMO DEBE LIMPIAR EL DEFLECTOR Y EL FILTRO DESPUÉS DE UTILIZAR EL APARATO.

1. Con el aspirador en posición vertical, pulse el botón para desenganchar el depósito y saque el conjunto del depósito **[7]**
2. Extraiga con cuidado el filtro y el deflector. Vacíe el depósito. **[8]**
3. Quite con un cepillo el polvo y la suciedad del filtro o sacuda el filtro en el interior del cubo de la basura. **[9]**
4. El contenedor, el deflector y el filtro pueden lavarse en agua templada con jabón. Asegúrese de que todos estén completamente secos antes de volver a colocarlos en el aspirador.
5. Vuelva a colocar el deflector y el filtro en el depósito e instale de nuevo el depósito en el aspirador.

* Disponible solo en algunos modelos.

Cómo desechar la batería cuando se haya agotado su vida útil.
Si la aspiradora debe desecharse, es necesario extraer las baterías. Las baterías usadas deben llevarse a un punto de reciclaje y no deben desecharse con los residuos domésticos. Para extraer las baterías, contacte con el servicio técnico de Hoover o siga el siguiente procedimiento.
IMPORTANTE: Descargue siempre las baterías completamente antes de descharlas.

Cómo extraer la batería
Por razones de seguridad, las baterías de ion-litio de este aspirador deben ser sustituidas únicamente por un especialista del Servicio Técnico de Hoover. Cuando las baterías no logren mantener la carga, contacte con el Servicio Técnico de Hoover para gestionar una sustitución.
Extraiga el depósito de suciedad. Desenrosque 3 tornillos y abra la unidad. Extraiga el conjunto del motor y desconecte los cables. Extraiga la batería. Elimine la batería de manera segura.

NOTA: En caso de experimentar dificultades en el desmantelamiento de la unidad o si necesita más información sobre el tratamiento, la recuperación y el reciclaje de este producto, contacte con su oficina más cercana, su servicio de desechado de residuos domésticos.

El Medio Ambiente:
Este aparato está marcado de acuerdo con la Directiva Europea2011/65/EC sobre residuos de aparatos eléctricos yelectrónicos (RAEE).
Al cerciorarse de que este producto se elimine correctamente, usted ayudará a prevenir las posibles consecuencias perjudiciales para el medio ambiente y la salud humana que, de otro modo, podrían producirse en caso de manejo inadecuado de los residuos de este producto.
El símbolo que puede verse en el producto indica que éste no puede tratarse como residuo doméstico. En vez de esto debe entregarse en un punto de recogida de electrodomésticos para el reciclaje de equipos eléctricos y electrónicos.
La eliminación debe llevarse a cabo según los reglamentos medioambientales locales sobre eliminación de residuos.
Para información más detallada sobre el tratamiento, la recuperación y el reciclaje de este producto, póngase en contacto con su Ayuntamiento, su servicio de recogida de residuos domésticos o con el establecimiento donde haya comprado el producto.

CE Este aparato cumple con las Directivas Europeas 2014/35/UE, 2014/30/UE y 2011/65/UE.

CANDY HOOVER GROUP S.r.l. Via Privata Eden Fumagalli, 20861 Brugherio (MB) Italy

DECLARACIÓN DE GARANTÍA

Las condiciones de garantía para este aparato vienen definidas por nuestro representante en el país de venta. Pueden obtener los detalles acerca de estas condiciones en el establecimiento donde haya comprado este aparato. Debe mostrarse la factura de compra o el recibo al hacer alguna reclamación en virtud de las condiciones de la garantía.
Sujeto a cambios sin previo aviso.

Piezas de recambio y consumibles HOOVER
Utilice siempre piezas de repuesto originales de Hoover. Puede adquirirlas en su Servicio Técnico de HOOVER. Cuando realice pedidos de piezas, indique siempre el número de modelo que posee.

NEDERLANDS

LEES DEZE INSTRUCTIES GRONDIG DOOR

De kruimelzuiger moet worden gemonteerd en mag uitsluitend worden gebruikt voor het beoogde doel, zoals beschreven in deze gebruikershandleiding. Uitsluitend geschikt voor huishoudelijk gebruik.

Denk aan uw veiligheid

Dit toestel kan gebruikt worden door kinderen vanaf 8 jaar en ouder en personen met verminderde lichamelijke, zintuiglijke of mentale capaciteiten. Ook personen met een gebrek aan ervaring of kennis kunnen dit toestel gebruiken, indien ze toezicht of instructies hebben gekregen betreffende het veilig gebruik van het toestel en de gevaren in kwestie begrijpen. Kinderen mogen niet met het toestel spelen. Reinigings- en gebruiksonderhoud mag niet uitgevoerd worden door kinderen zonder toezicht.

DOMPEL NIET de hele kruimelzuiger onder in vloeistof, maar alleen het mondstuk van het stofreservoir.
ZUIG GEEN grote hoeveelheden vloeistof op.
Zuig GEEN harde of scherpe voorwerpen, lucifers, smeulende as, sigarettenpeuken of soortgelijke voorwerpen op.
Zuig GEEN producten met oplosmiddelen of (dampen van) brandbare vloeistoffen op, zoals reinigingsmiddelen, benzine, etc.
Gebuirk het toestel NIET indien het defect lijkt, of wanneer het snoer aan de Oplader* of Adaptor* beschadigd is.
Vervang het lithiumbatterijpakket NOOIT door wegwerpbatterijen.
Maak de stofkap en het filter REGELMATIG schoon als er fijn stof wordt opgezogen.
Herlaad de batterijen met Adaptor*/Oplader*. Maak de batterijen af en toe helemaal leeg voor een maximale levensduur.

KENMERKEN

A. Aan/uit-schakelaar
B. Oplaad getuigenlampje
C. Ontgrendelknop stofreservoir
D. Voorste kierenmondstuk
E. Stofreservoir
f. Inlaatkierenmondstuk
g. Opslaghaak
h. Opladen* - * Enkel beschikbaar op bepaalde modellen
I. Adaptor* - * Enkel beschikbaar op bepaalde modellen
J. Trekker
K. Contactstekker
L. Maat* - * Enkel beschikbaar op bepaalde modellen

Elektrische vereisten.
Dit HOOVER-apparaat is voorzien van een dubbel geïsoleerde batterijoplader, die alleen geschikt is om in een 230V (UK 240V) stopcontact te steken. Controleer of de specificatie op het label van de lader overeenkomt met de bij u gebruikte spanning.

OPBERGEN/LADEN

MONTAGE OPLADER* (* Voor enkele modellen.)
BENODIGD GEREEDSCHAP: SCHROEVENDRAAIER EN BOOR
LADEN/OPBERGSTATION
De kruimelzuiger kan worden geladen en opgeborgen op een horizontaal geplaatst laadstation of op een verticaal aan de wand gemonteerd laadstation. **[2]**

Draai overtollig snoer in de achterkant op en laat het er aan de zij- of onderkant uitkomen.
WANDMONTAGE
1. Plaats de Maat* verticaal op het montagevlak. Markeer de middelpunten van de gaten op de wand.
2. Verwijder de maat en de voet en boor gaten van 4,8 mm.
3. Steek de pluggen in de wand.
4. Voeg de pluggen in de gaten en pas de hoogte van de schroeven aan om ervoor te zorgen dat de Oplader* stevig is vastgemaakt op het montagevlak.

BEWAREN VAN DE UNIT
1. Houd de kruimelzuiger vast bij het handvat en duw hem stevig op zijn plaats op het laadstation*.
2. Controleer of het rode lampje brandt, dit geeft aan dat er wordt opgeladen.
3. Andere manieren om het product op te bergen, is door het op te hangen met de opberghaak of door het inlaatkierenmondstuk **[4]** zo te verstellen dat het product rechtop kan staan. **[3]**

LADEN
OPMERKING: Gebruik uitsluitend de bijgeleverde oplader om de stofzuiger op te laden.
BELANGRIJK: VOORDAT U DE KRUIMELZUIGER VOOR DE EERSTE MAAL GEBRUIKT, MOET U HEM MINSTENS 24 UUR LANG OPLADEN.

Tijdens het opladen moet de stroomschakelaar van de stofzuiger UIT staan.
Hou de oplader steeds gekoppeld aan het stopcontact. Het is normaal dat de lader warm wordt bij het opladen.
Het duurt ongeveer 90 minuten om de batterij weer volledig op te laden na het eerste gebruik.

BELANGRIJK: Laad de batterijen niet op bij temperaturen boven 37°C of onder 0°C.

LED-OPLAADINDICATIE

De reiniger is voorzien van een LED-lampje (rode kleur). Bij het opladen knippert het rode LED-lampje om aan te geven dat het product aan het opladen is of het brandt ononderbroken wanneer het product volledig is opgeladen. Het rode LED-lampje brandt niet wanneer het product niet aan het opalden is.

UW KRUIMELZUIGER GEBRUIKEN

GEBRUIK: Neem de kruimelzuiger van het laadstation, schuif de aan-/uit schakelaar op de stand 'Aan'. Leeg de kruimelzuiger en reinig de filter na elk gebruik of wanneer het toestel vol is.

HULPSTUKKEN

Voorste kierenmondstuk
Het voorste kierenmondstuk wordt gebruikt om hoeken en moeilijk te bereiken plekjes te reinigen en wordt op het stofreservoir opgeborgen. Om het voorste kierenmondstuk te gebruiken, haalt u het van het stofreservoir **[4]** en brengt het aan op het inlaatkierenmondstuk om hoeken en moeilijk te bereiken plekjes te reinigen. **[5]**

OPZUIGEN VAN VLOEISTOF
De trekker is opgeborgen in de lader*. Breng de trekker aan in het inlaatkierenmondstuk van het reservoir zodat vloeistoffen beter worden opgezogen. **[6]** Stop met zuigen zodra reservoir tot aan de maximumlijn is gevuld.
BELANGRIJK: Belangrijk: Houd de kruimelzuiger altijd verticaal (mondstuk naar beneden) tijdens en na het opzuigen van vloeistof om te voorkomen dat de vloeistof wordt gemorst of de motor kan binnendringen. Leeg het reservoir altijd onmiddellijk nadat u vloeistof heeft opgezogen. Zuig geen oplosmiddelen of brandbare vloeistoffen op. Nadat u vloeistof heeft opgezogen MOET u het reservoir, de deflector en de filter grondig drogen en de trekker verwijderen voordat u droog vuil gaat opzuigen.

STOFRESERVOIR & FILTER: VERWIJDEREN en VERVANGEN
BELANGRIJK: VOOR DE BESTE RESULTATEN REINIGT U DE FILTER NA ELK GEBRUIK

1. Druk de ontgrendelknop in en verwijder het stofreservoir. **[7]**
2. Houd het stofreservoir boven de vuilnisbak en verwijder de filter voorzichtig. Leeg het stofreservoir. **[8]**
3. Borstel stof en vuil uit de filter of schud de filter uit in de vuilnisbak. **[9]**
4. U kunt de filter in warm zeepsop reinigen, maar zorg er wel voor dat hij volledig droog is voordat u hem weer aanbrengt in de kruimelzuiger.
5. Plaats de filter weer in het stofreservoir en plaats het stofreservoir weer op het toestel.

* Enkel beschikbaar op bepaalde modellen

De batterij weggooien aan het einde van de levensduur van het product.
Verwijder de batterijen als u de stofzuiger wegdoet. Gebruikte batterijen dienen naar een afvalverwijderingsstation te worden gebracht en niet bij het huishoudelijk afval te worden gegooid. Om de batterijen te verwijderen, neemt u contact op met de klantendienst van Hoover of u gaat te werk zoals hieronder beschreven.
BELANGRIJK: Maak de batterijen helemaal leeg voordat u ze verwijdert.

Het verwijderen van de batterij
Voor veiligheidsredenen kunnen lithium-ion batterijen in deze reiniger alleen verplaatst worden door een Hoover servicemonteur. Wanneer de batterijen niet constant kunnen opladen, neem dan contact op met de Hoover klantendienst om een vervanging te regelen.
Verwijder het stofreservoir. Maak 3 schroeven los en open de eenheid. Verwijder de motoronderdelen en maak de kabels los. Verwijder de batterijen. Gooi de batterijen veilig weg.

OPMERKING: Voor meer informatie over verwerking, hergebruik en recycling van dit product, kunt u contact opnemen met uw lokale overheid, uw afvalverwerkingsbedrijf of de winkel waar u het product heeft gekocht.

Het milieu:
Dit toestel is gemerkt volgens de Europese richtlijn 2011/65/EC op afgedankte electrische en electronische apparaten (AEEA).
Door dit product aan het einde van de levensduur op verantwoorde wijze weg te gooien, voorkomt u mogelijk negatieve gevolgen voor het milieu en de gezondheid, die zouden kunnen ontstaan door een onverantwoorde afvalverwerking van dit product.
Het symbool op dit product geeft aan dat het niet mag worden beschouwd als huishoudelijk afval. In plaats daarvan moet u het inleveren bij een inzamelpunt voor het recycleren van elektrische en elektronische apparatuur.
U moet het toestel weggooien in overeenstemming met de lokale voorschriften voor afvalverwerking.
Voor meer informatie over verwerking, hergebruik en recycleren van dit product, kunt u contact opnemen met uw lokale overheid, uw afvalverwerkingsbedrijf of de winkel waar u het product heeft gekocht.

CE Dit apparaat voldoet aan de Europese Richtlijnen 2014/35/EU, 2014/30/EU en 2011/65/EU.

CANDY HOOVER GROUP S.r.l. Via Privata Eden Fumagalli, 20861 Brugherio (MB) Italy

GARANTIEVERKLARING

De garantievoorwaarden voor dit toestel worden bepaald door onze vertegenwoordiger in het land waar het toestel wordt verkocht. Details omtrent deze voorwaarden zijn verkrijgbaar bij de dealer waar u het toestel hebt gekocht. Wanneer u aanspraak wilt maken op deze garantie, dan moet u het verkoop- of ontvangstbewijs voorleggen.
Wijzigingen zijn zonder voorafgaande kennisgeving mogelijk.

HOOVER reserveonderdelen en verbruiksartikelen
Vervang onderdelen altijd met originele HOOVER reserveonderdelen. Deze zijn beschikbaar bij je lokale HOOVER dealer of direct bij HOOVER. Als u onderdelen bestelt, vermeld dan altijd het modelnummer.

POLSKI

PROSZĘ DOKŁADNIE PRZECZYTAĆ NINIEJSZĄ INSTRUKCJĘ

Produkt musi być złożony zgodnie z niniejszą instrukcją i może być wykorzystywany jedynie do celów w niej określonych. Tylko do odkurzania pomieszczeń mieszkalnych.

Uwagi dotyczące bezpieczeństwa

Urządzenie mogą obsługiwać dzieci w wieku co najmniej 8 lat, osoby o ograniczonych zdolnościach fizycznych, sensorycznych lub mentalnych, a także osoby nieposiadające odpowiedniego doświadczenia oraz wiedzy, jedynie pod warunkiem że odbywać się będzie to pod nadzorem lub po przeszkoleniu na temat bezpiecznego użycia urządzenia oraz związanych z nim zagrożeń. Dzieci nie mogą bawić się urządzeniem. Urządzenia nie powinny czyścić ani konserwować dzieci bez nadzoru.

NIE WOLNO zanurzać całego odkurzacza w cieczach, lecz tylko końcówkę roboczą Pojemnika.
NIE WOLNO wciągać odkurzaczem większych ilości cieczy.
NIE WOLNO wciągać odkurzaczem twardych lub ostrych przedmiotów, zapałek, gorącego popiołu, niedopałków papierosów ani innych podobnych przedmiotów.
NIE WOLNO wciągać odkurzaczem produktów zawierających rozpuszczalniki ani cieczy łatwopalnych, jak np. płyny czyszczące, benzyna, itp. ani ich oparów.
NIE UŻYWAJ urządzenia, jeśli istnieje podejrzenie, że może ono być niesprawne lub jeśli przewód bazy ładującej* lub ładowarka* są uszkodzone.
NIE WOLNO wymieniać baterii litowych na baterie, których nie można ładować.
NALEŻY często czyścić pojemnik na kurz oraz filtry, jeżeli odkurzany jest drobny proszek.
Naładuj baterie za pomocą ładowarki*/bazy ładującej*. Od czasu do czasu należy całkowicie rozładować akumulatory, aby wydłużyć ich trwałość.

ELEMENTY

A. Wyłącznik
B. Lampka ładowania
C. Przycisk zwalniający pojemnik na kurz
D. Przednia ssawka szczelinowa
E. Pojemnik na kurz
f. Wejście ssawki szczelinowej
g. Hak
h. Baza ładująca* - * Dostępność jedynie w niektórych modelach
I. Ładowarka* - * Dostępność jedynie w niektórych modelach
J. Końcówka do zbierania płynów
K. Ładowarka ścienna
L. Szablon* - * Dostępność jedynie w niektórych modelach

Wymagania elektryczne.
Niniejsze urządzenie HOOVER zasilane jest podwójnie izolowaną ładowarką akumulatorów, która może być podłączana wyłącznie do gniazd 230V (UK 240V). Upewnij się, że zasilanie na tabliczce znamionowej ładowarki jest takie samo jak zasilanie w gniazdku.

PRZECHOWYWANIE / ŁADOWANIE

MONTAŻ BAZY ŁADUJĄCEJ* (* Tylko w niektórych modelach.)
POTRZEBNE NARZĘDZIA: ŚRUBOKRĘT I WIERTARKA
ŁADOWANIE / STACJA AKUMULATOROWA
Urządzenie zaprojektowane jest tak, że może być umieszczone w ładowarce leżącej płasko lub zamontowanej pionowo. **[2]**

Aby podczas ładowania urządzenie wyglądało estetycznie, można owinąć nadmiar przewodu z tyłu stacji ładującej i wypuścić bokiem lub od dołu.
MOCOWANIE DO ŚCIANY
1. Umieść szablon* pionowo na powierzchni montażowej. Zaznacz środki otworów.
2. Odłóż szablon* i wywierć przy pomocy wiertarki otwory o średnicy 4,8 mm.
3. Wsuń do otworów kołki rozporowe
4. Włóż kołki rozporowe do otworów i dopasuj wysokość śrub w taki sposób, aby baza ładująca* była stabilnie zamocowana na powierzchni montażowej.

JEDNOSTKA AKUMULATOROWA
1. Przytrzymaj urządzenie za uchwyt i ruchem w dół wsuń je do ładowarki.
2. Upewnij się, że czerwona kontrola świeci się, wskazując ładowanie.
3. Inne metody przechowywania to zawieszanie urządzenia na haku lub odpowiednie ustawienie wejścia ssawki szczelinowej **[4]**, które umożliwia ustawienie urządzenia w pozycji pionowej. **[3]**

ŁADOWANIE
UWAGA: Do ładowania należy stosować wyłącznie ładowarkę dostarczoną wraz z urządzeniem.
WAŻNE: PRZED PIERWSZYM UŻYCIEM ODKURZACZA ŁADUJ GO PRZEZ PRZYNAJMNIEJ 24 GODZINY.

Podczas ładowania włącznik zasilania odkurzacza musi znajdować się w położeniu wyłączonym.
Ładowarka musi być cały czas podłączona do gniazdka zasilania. Nieznaczne nagrzewanie się ładowarki podczas ładowania jest normalnym zjawiskiem.
Całkowite naładowanie baterii po pierwszym użyciu trwa około 90 minut.

WAŻNE: Nigdy nie ładować akumulatorów w temperaturze powyżej 37°C lub poniżej 0°C.

WSKAŹNIK DIODOWY ŁADOWANIA

Odkurzacz jest wyposażony w jedną diodę LED (kolor czerwony). W trakcie ładowania urządzenia, czerwona dioda LED będzie migała, sygnalizując ładowanie. Dioda świeci światłem stałym, gdy urządzenie jest w pełni naładowane. Jeśli urządzenie nie jest w trakcie ładowania, dioda LED jest wyłączona.

SPOSÓB UŻYTKOWANIA

STOSOWANIE: Wyjmij odkurzacz z ładowarki, ustaw wyłącznik główny w położenie ON (włączony). Opróżnij zbiornik na kurz oraz filtr po każdym użyciu odkurzacza lub, gdy zbiornik na kurz zapełni się.

WYPOSAŻENIE DODATKOWE

Przednia ssawka szczelinowa
Przednią ssawkę szczelinową należy używać do czyszczenia narożników oraz trudno dostępnych miejsc. Ssawkę powinno się przechowywać w zbiorniku na kurz. W celu użycia przedniej ssawki szczelinowej do czyszczenia narożników oraz trudno dostępnych miejsc, należy ją wyjąć ze zbiornika na kurz [4], a następnie włożyć ją do wlotu ssawki szczelinowej. **[5]**

ZBIERANIE PŁYNÓW
Końcówkę gumową do szyb przechowuje się w podstawie ładowarki. Załóżyć końcówkę do zbierania płynów na zbiotnik wlotu ssawki szczelinowej, aby ułatwić zbieranie cieczy. **[6]** Do dopuszczaj do przekraczania poziomu maksymalnego.
WAŻNE: Podczas zbierania płynów i potem należy zawsze utrzymywać urządzenie w położeniu pionowym (z końcówką skierowaną ku dołowi), aby uniknąć przeciekania cieczy lub przedostania się cieczy do silnika. Zawsze należy opróżniać Pojemnik natychmiast po użyciu. Nie wolno wciągać urządzeniem żadnych roztworów na bazie rozpuszczalników ani cieczy łatwopalnych. Po zebraniu cieczy a przed rozpoczęciem odkurzania suchych pyłów BEZWZGLĘDNIE należy dokładnie wysuszyć Pojemik, Odchylacz i Filtr i usunąć końcówkę gumową do szyb.

POJEMNIK NA KURZ ORAZ FILTR: DEMONTAŻ I ZAKŁADANIE
WAŻNE: ABY UZYSKAĆ NAJLEPSZE REZULTATY, NALEŻY OCZYŚCIĆ POJEMNIK I FILTR PO KAŻDYM UŻYCIU

1. Trzymając urządzenie w położeniu pionowym należy nacisnąć przycisk zwalniający i wyjmij zespół Pojemnika. **[7]**
2. Ostrożnie zdjąć filtr i odchylacz. Opróżnić Pojemnik. **[8]**
3. Zmieść kurz i zanieczyszczenia z filtra lub wytrzepać filtr do kosza na śmieci. **[9]**
4. Pojemnik, Odchylacz i Filtr można myć w ciepłej wodzie z mydłem. Przed ponownym założeniem tych części do odkurzacza należy sprawdzić, czy są one zupełnie wysuszone.
5. Założyć Odchylacz i Filtr do Pojemnika i założyć ponownie Pojemnik do odkurzacza.

* Dostępność jedynie w niektórych modelach

Utylizacja akumulatorów po ich zużyciu.
Jeżeli urządzenie jest likwidowane, należy z niego usunąć akumulatory. Zużyte akumulatory należy przekazać do recyklingu. Nie należy ich wyrzucać ze śmieciami domowymi. W celu wyjęcia baterii należy skontaktować się z Centrum Obsługi Klienta Hoovera lub postępować jak poniżej.
WAŻNE: Przed usunięciem należy całkowicie rozładować akumulatory.

Demontaż akumulatorów
Ze względów bezpieczeństwa wymiany akumulatorów Li-Ion w tym odkurzaczu może dokonać jedynie serwisant z serwisu Hoover. Jeśli akumulatory rozładowują się zbyt szybko, należy skontaktować się z Centrum Serwisowym Hoover w celu zlecenia ich wymiany.
Zdemontuj pojemnik na kurz. Odkręć 3 śrubki i otwórz urządzenie. Wyjmij zespół silnika i odłącz przewody Usuń akumulatory. Akumulatory należy utylizować w sposób bezpieczny dla środowiska.

UWAGA: Dodatkowe informacje na temat sposobu utylizacji, złomowania i recyklingu urządzenia można uzyskać w lokalnym urzędzie miejskim, w komunalnym zakładzie utylizacji odpadów lub w sklepie, w którym produkt został zakupiony.

Ochrona środowiska:
Niniejsze urządzenie posiada oznaczenia zgodnie z Dyrektywą Europejską 2011/65/EC w sprawie zużytego sprzętu elektrycznego i elektronicznego (WEEE).
Zapewniając prawidłowe złomowanie niniejszego urządzenia, przyczyniają się Państwo do ograniczenia ryzyka wystąpienia negatywnego wpływu produktu na środowisko i zdrowie ludzi, które mogłoby zaistnieć w przypadku niewłaściwej utylizacji urządzenia.
Symbol umieszczony na produkcie lub na dołączonych do niego dokumentach oznacza, że niniejszy produkt nie jest klasyfikowany jako odpad z gospodarstwa domowego. Urządzenie należy zdać w odpowiednim punkcie utylizacji w celu recyklingu komponentów elektrycznych i elektronicznych.
Urządzenie należy złomować zgodnie z lokalnymi przepisami w sprawie utylizacji odpadów.
Dodatkowe informacje na temat sposobu utylizacji, złomowania i recyklingu urządzenia można uzyskać w lokalnym urzędzie miejskim, w komunalnym zakładzie utylizacji odpadów lub w sklepie, w którym produkt został zakupiony.

CE Urządzenie spełnia wymogi europejskich norm 2014/35/WE, 2014/30/WE oraz 2011/65/WE.

CANDY HOOVER GROUP S.r.l. Via Privata Eden Fumagalli, 20861 Brugherio (MB) Italy

GWARANCJA

Warunki gwarancji na niniejsze urządzenie są określone przez naszego przedstawiciela w kraju, w którym urządzenie jest sprzedawane. Szczegółowe informacje na temat warunków gwarancji można uzyskać w punkcie, w którym urządzenie zostało nabyte. Przy zgłaszaniu wszelkich roszczeń w ramach gwarancji należy przedstawić dowód sprzedaży lub pokwitowanie.
Zastrzegamy sobie możliwość wprowadzania zmian bez wcześniejszego powiadomienia.

Części zapasowe i materiały eksploatacyjne firmy HOOVER
Należy zawsze stosować oryginalne części zapasowe firmy HOOVER. Można je nabyć u lokalnego dealera firmy HOOVER lub bezpośrednio w firmie HOOVER. Przy zamawianiu części zawsze należy podać numer danego modelu.

РУССКИЙ

ВНИМАТЕЛЬНО ИЗУЧИТЕ ДАННУЮ ИНСТРУКЦИЮ

Этот электроприбор должен быть собран и использоваться только по его прямому назначению, как описано в данной инструкции. Используйте пылесос только для уборки жилых помещений.

Меры безопасности

Данный прибор не предназначен для использования лицами (включая детей) с пониженными физическими, психическими или умственными способностями или при отсутствии у них опыта или знаний, если они не находятся под контролем или не проинструктированы об использовании прибора лицом, отвечающим за их безопасность. Дети должны находиться под присмотром для недопущения игры с прибором. Все упаковочные материалы должны храниться в недоступном для детей месте (риск удушения).

Запрещается полностью погружать пылесос в жидкость, только нижняя часть щетки.
НЕ всасывайте большие количества жидкости.
Не допускайте попадания в пылесос твердых или острых предметов, спичек, горячего пепла, окурков и т.д.
НЕ всасывайте растворители и горючие жидкости, такие как жидкие чистящие средства, бензин и т. п. или их пары.
НЕ пользуйтесь прибором в случае его неисправности или повреждения шнура зарядной базы* или адаптера*.
НЕ заменяйте литиевый аккумулятор прибора обычными одноразовыми батарейками.
Следует регулярно очищать пылесборник и фильтр, если производился сбор тонко измельченного материала.
Для зарядки аккумуляторов используйте адаптер*/зарядную базу*. Для того чтобы обеспечить максимально продолжительный срок эксплуатации аккумуляторных батарей, периодически, следует их полностью разряжать.

ОСНОВНЫЕ ЭЛЕМЕНТЫ

A. Переключатель вкл/выкл (On/Off)
B. Световой индикатор зарядки
C. Кнопка извлечения контейнера для сбора пыли
D. Передняя щелевая насадка
E. Контейнер для сбора пыли
f. Входная щелевая насадка
g. Крюк для хранения
h. Зарядная база* - * Доступна только у некоторых моделей
I. Адаптер электропитания* - * Доступна только у некоторых моделей
J. Насадка для влажной уборки
K. Зарядный разъем
L. Мерка* - * Доступна только у некоторых моделей

Требования к питающей электросети.
Это пылесос HOOVER снабжено зарядным устройством с двойной изоляцией, которое подходит только для вставки в розетку с 230V (240 в Великобритании). Следует проверить, что подаваемое напряжение соответствует маркировке, указанной на зарядном устройстве.

ХРАНЕНИЕ/ЗАРЯДКА

КРЕПЛЕНИЕ ЗАРЯДНОЙ БАЗЫ* (* Только у конкретных моделей.)
ТРЕБУЕМЫЕ ИНСТРУМЕНТЫ: ОТВЕРТКА И ДРЕЛЬ
ЗАРЯДКА/ХРАНЕНИЯ
Пылесос должен устанавливаться в блок зарядного устройства и хранения на плоской поверхности или должен храниться в вертикальном положении. **[2]**

Чтобы обеспечить аккуратное хранение, следует свернуть излишки провода питания в задней части блока зарядки, и вывести оставшуюся часть либо вниз, либо в бок.
Настенное крепление
1. Разместите Мерку* на монтажной поверхности вертикально. Отметьте центры отверстий.
2. Отодвиньте блок и просверлите отверстия диаметром 4,8мм.
3. Установите в высверленные отверстия дюбеля.
4. Вставьте дюбеля в отверстия и отрегулируйте высоту винтов, чтобы гарантировать прочное крепление зарядной базы* на монтажной поверхности.

ХРАНЕНИЕ ИЗДЕЛИЯ
1. Возьмите пылесос за ручку и вставьте его плотно в блок зарядного* устройства и хранения.
2. Проверьте, что горит красный световой индикатор зарядки.
3. Прибор также можно хранить, подвесив его на специальном крюке или отрегулировав входную щелевую насадку так, чтобы прибор стоял вертикально. **[3]**

УРОВЕНЬ ЗАРЯДА БАТАРЕИ
ПРИМЕЧАНИЕ: Для зарядки используйте только зарядное устройство, поставляемое с пылесосом.
ВНИМАНИЕ! ПЕРЕД ПЕРВЫМ ИСПОЛЬЗОВАНИЕМ ПЫЛЕСОСА ПРОИЗВЕДИТЕ ЗАРЯДКУ АККУМУЛЯТОРНОЙ БАТАРЕИ ПЫЛЕСОСА В ТЕЧЕНИЕ ПО МЕНЬШЕЙ МЕРЕ 24 ЧАСОВ.

Во время зарядки аккумулятора выключатель питания пылесоса должен находиться в положении Off.
Зарядное устройство должно быть постоянно подключено к сетевой розетке. Совершенно нормально, если во время зарядки коснуться зарядного устройства, то оно будет теплым.
Полная зарядка аккумулятора после первого использования занимает около 90 минут.

ВНИМАНИЕ! Запрещается зарядка аккумуляторной батареи при температуре выше 37 С или ниже 0 С.

СВЕТОДИОДНЫЙ ИНДИКАТОР ЗАРЯДКИ

Прибор оснащен одним светодиодом (красного цвета). Во время зарядки красный светодиод мигает, пока длится процесс, и загорается постоянно, как только зарядка завершается. Когда прибор не заряжается красный светодиод не горит.

ЭКСПЛУАТАЦИЯ

ИСПОЛЬЗОВАНИЕ: Снимите пылесос с блока зарядного устройства и хранения и передвиньте выключатель в положение ВКЛ. Опорожняйте и очищайте контейнер и фильтр после каждого использования, или когда контейнер будет заполнен до максимального уровня.

НАСАДКИ

Передняя щелевая насадка
Передняя щелевая насадка используется для уборки в углах и труднодоступных участках и хранится внутри контейнера для сбора пыли. Для использования выньте переднюю щелевую насадку из контейнера для сбора пыли **[4]** и закрепите ее на входной щелевой насадке, чтобы очистить углы и труднодоступные участки. **[5]**

УДАЛЕНИЕ ЖИДКОСТЕЙ
Насадка для удаления жидкостей хранится в основании зарядного* устройства. Закрепите насадку для удаления жидкостей на входной щелевой насадке контейнера, чтобы удобнее было собирать жидкость. **[6]** Не заполняйте контейнер выше линии максимального уровня.
ВНИМАНИЕ! Во время и после удаления жидкости пылесос должен всегда находиться в вертикальном положении (форсунка вниз) для того, чтобы предотвратить попадание мусора и жидкости в электродвигатель. Сразу же после удаления жидкости очистите контейнер. Запрещается собирать растворители, горючие и взрывоопасные жидкости. После удаления жидкости, перед удалением сухой пыли, НЕОБХОДИМО снять насадку для удаления жидкостей и тщательно высушить контейнер, дефлектор и фильтр.

КОНТЕЙНЕР ДЛЯ СБОРА ПЫЛИ И ФИЛЬТР: СНЯТИЕ И ЗАМЕНА
ВНИМАНИЕ! ДЛЯ ДОСТИЖЕНИЯ НАИЛУЧШИХ РЕЗУЛЬТАТОВ ОЧИЩАЙТЕ ФИЛЬТР ПОСЛЕ КАЖДОГО ИСПОЛЬЗОВАНИЯ

1. Удерживая пылесос в вертикальном положении, нажмите кнопку отсоединения контейнера и снимите контейнер. **[7]**
2. Осторожно снимите фильтр и дефлектор. Опорожните контейнер **[8]**
3. Удалите пыль и грязь с фильтра с помощью щетки или вытрясите фильтр в мусорное ведро. **[9]**
4. Контейнер, дефлектор и фильтр можно вымыть в теплой мыльной воде. Перед установкой фильтра в пылесос полностью просушите их.
5. Перед установкой дефлектора и фильтра в пылесос полностью просушите их.

* Доступна только у некоторых моделей

Утилизация аккумуляторной батареи по окончании срока службы изделия
В случае утилизации пылесоса, аккумуляторные батареи должны быть извлечены. Использованные аккумуляторные батареи должны быть переданы на станцию переработки, запрещается выбрасывать батареи вместе с бытовым мусором. По вопросу выемки аккумуляторов обратитесь в сервисный центр Hoover или выполните следующие действия.
ВНИМАНИЕ! Перед тем как извлечь батарею из пылесоса, убедитесь, что она полностью разряжена.

Извлечение аккумуляторной батареи
Исходя из соображений безопасности, литий-ионные аккумуляторные батареи в пылесосе могут заменяться только инженерным персоналом Hoover. Когда батареи не обеспечивают более нужный заряд, обратитесь в Клиентскую Службу Hoover за заменой.
Снимите пылесборник. Отверните 3 винта и откройте пылесос. Демонтируйте узел электродвигателя и отсоедините провода. Извлеките аккумуляторные батареи. Соблюдайте правила техники безопасности при утилизации аккумуляторной батареи.

ПРИМЕЧАНИЕ: В случае трудностей при разборке пылесоса или для получения более подробной информации по уходу, восстановлению и переработке данного устройства, следует обратиться к городским властям, в службу утилизации бытовых отходов.

Окружающая среда:
Прибор маркируется согласно Европейской директиве 2011/65/EC по отходам электрического и электронного оборудования (WEEE).
Соблюдая правила утилизации данного электроприбора, вы помогаете предотвратить возможные отрицательные последствия для окружающей среды и здоровья человека, которые могли бы иметь место при нарушении правил утилизации настоящего изделия.
Символ на данном устройстве означает, что его нельзя утилизировать как бытовые отходы. Его необходимо доставить в соответствующий пункт утилизации электрического и электронного оборудования.
Утилизация должна проводиться в соответствии с местным законодательством по утилизации отходов.
Для получения более подробной информации по обращению и переработке данного устройства обратитесь к городским властям, в службу утилизации бытовых отходов или в магазин, в котором было куплено изделие.

CE Данный прибор отвечает требованиям Европейских Директив 2014/35/EU, 2014/30/EU и 2011/65/EU.

CANDY HOOVER GROUP S.r.l. Via Privata Eden Fumagalli, 20861 Brugherio (MB) Italy

ГАРАНТИЯ

Условия гарантии для данного бытового электрического прибора определяются нашим представительством в стране, где этот электроприбор продан. Более подробную информацию об этих условиях вы можете получить у продавца или из гарантийного сертификата на данный прибор. В случае возникновения ситуации, покрываемой гарантийными обязательствами изготовителя, при обращении в уполномоченную сервисную организацию необходимо предъявить товарно-кассовый чек или иной документ, подтверждающий начало истечения гарантийного срока, предусмотренного условиями гарантии для данного прибора.
Вся представленная в инструкции информация, касающаяся комплектации, технических характеристик, функций,цветовых сочетаний и т.д. носит информационный характер и ни при каких условиях не является публичной офертой.Изготовитель не устанавливает условия и положения покупки, они должны соответствовать требованиям регионального и/или национального законодательства страны продажи товаров.

Запасные части и расходные материалы HOOVER
Всегда используйте оригинальные запасные части HOOVER. Их можно приобрести у вашего местного дилера компании HOOVER. При оформлении заказа на запасные части обязательно указывайте номер модели пылесоса.

ENGLISH	GB
FRANÇAIS	FR
ITALIANO	IT
DEUTSCH	DE
PORTUGUÊS	PT
ESPAÑOL	ES
NEDERLANDS	NL
POLSKI	PL
РУССКИЙ	RU
MAGYAR	HU
ΕΛΛΗΝΙΚΑ	GR
SLOVENSKI	SI
DANSK	DK
SUOMI	FI
SVENSKA	SE
ČESKY	CZ
HRVATSKI	HR
TÜRKÇE	TR
دليل المستخدم	AR

USER INSTRUCTIONS

PRINTED IN P.R.C.
48032063/01

1

2

3

4

5

6

7

8

9

MAGYAR

KÉRJÜK, OLVASSA EL ALAPOSAN AZ UTASÍTÁSOKAT

A terméket összeszerelni és használni kizárólag a jelen használati útmutatóban leírt módon szabad. A termék ipari célokra nem használható.

Fontos biztonsági utasítások

Ezen készüléket 8 éves, vagy annál idősebb gyermekek, valamint csökkent fizikai, érzékelési, vagy mentális képességekkel, továbbá tapasztalat nélküli személyek csak felügyelet mellett használhatják, továbbá ha a készülék használatára vonatkozó útmutatásokat megkapták, és biztonságosan tudják a készüléket használni, és megértették az azzal járó veszélyeket. Gyermekek nem játszhatnak a készülékkel. A tisztítást és a karbantartást nem végezheti gyermek felügyelet nélkül.

Semmiképp NE MERÍTSE az egész készüléket víz alá, csak a szívófejet!
NE használja nagy mennyiségű folyadék felszívására!
NE használja a porszívót kemény vagy éles tárgyak, gyufák, forró hamu, cigarettacsikk és hasonló dolgok felszívására!
NE használja a porszívót hígítószer-alapú termékek vagy gyúlékony folyadékok, úgymint tisztítószerek, benzin stb., illetve ezek gőzeinek felszívására!
NE használja a készüléket, ha az meghibásodott, illetve ha a töltőállomás vezetéke vagy az adapter sérült.
TILOS a lítium elemeket nem újratölthető elemekre cserélni!
Finom por porszívózása esetén rendszeresen tisztítsa a tartályt és a szűrőegységet!
Az elemeket az adaptert* vagy a töltőbázist* használva töltse fel! Az akkumulátorok maximális élettartama érdekében néha teljesen merítse le az akkumulátorokat.

JELLEMZŐK

A. Bekapcsoló gomb
B. Töltésjelző
C. Portartály-kioldó gomb
D. Frontális résszívó eszköz
E. Portartály
f. Résszívó
g. Tároló horog
h. Töltőegység* - * Csak bizonyos modelleken
I. Adapter* - * Csak bizonyos modelleken
J. Ablaktisztító szívófej
K. Töltőegység
L. Mérősablon* - * Csak bizonyos modelleken

Elektromos követelmények
Ezen porszívó készülék duplán szigetelt akkumulátor töltővel rendelkezik, amely csak 230V-os (UK 240V-os) konnektorba csatlakoztatható. Győződjön meg róla, hogy a töltő címkéjén feltüntetett feszültségérték megegyezik a hálózati feszültséggel.

TÁROLÁS/TÖLTÉS

TÖLTŐALJZAT FELSZERELÉSE* (* Csak bizonyos modelleknél.)
SZÜKSÉGES SZERSZÁMOK: CSAVARHÚZÓ ÉS FÚRÓ
TÖLTŐ/TÁROLÓ ALJZAT
A készüléket arra tervezték, hogy asztali vagy fali töltőaljzattal is használható legyen. **[2]**

A megfelelő tárolás érdekében tekerje fel a tápkábelt a töltő bázis hátuljára, és a másik oldalon vagy alul vezesse ki.
FALRA TÖRTÉNŐ FELSZERELÉS
1. Helyezze a mérősablont* függőlegesen a szerelőfelületre. Jelölje be a lyukak közepét!
2. Mozgassa a mérősablont, majd készítsen egy 4,8 mm-es furatot.
3. Illessze a falhoz a fali csatlakozót.
4. Tegye a tipliket a lyukakba és állítsa be a csavarok magasságát úgy, hogy a töltőaljzat* szorosan a szerelőfelületre legyen rögzítve.

A KÉSZÜLÉK TÁROLÁSA
1. A készüléket a fogantyúnál fogva határozottan nyomja a töltőaljzatra*!
2. Győződjön meg róla, hogy a töltést jelző piros jelzőfény világít!
3. További tárolási módszerek: a készülék horoggal való felakasztása, illetve a résszívó [4] használatával. **[3]**

TÖLTÉS
MEGJEGYZÉS: Csak a géphez mellékelt töltőt használja újratöltéshez.
FONTOS: AZ ELSŐ HASZNÁLAT ELŐTT LEGALÁBB 24 ÓRÁN ÁT TÖLTSE A KÉSZÜLÉKET.

A készülék töltése közben a bekapcsoló gombnak az OFF pozícióban kell lennie.
A töltőt tartsa mindig a töltőaljzathoz csatlakoztatva. Töltés közben a töltő felmelegedhet, ez teljesen normális.
Az első használatot követően körülbelül 90 percre van szükség az akkumulátor teljes feltöltéséig.

FONTOS: Soha ne töltse az akkumulátort 37°C feletti vagy 0°C alatti hőmérsékleten.

TÖLTÉSJELZŐ LED INDIKÁTOR

A készüléken egy (piros színű) LED található. Amikor a készülék tölt, a piros LED villog a töltés jelzésére, illetve fix fénnyel világít, ha a töltés befejeződött. A piros LED kikapcsol, ha a készülék nem tölt.

A PORSZÍVÓ HASZNÁLATA

A PORSZÍVÓ HASZNÁLATÁHOZ: Vegye ki a készüléket a tartóaljzatból, majd tolja a kapcsológombot ON állásba! Használat után, illetve ha a készülék megtelik, ürítse ki a portartályt és tisztítsa meg a szűrőt.

TARTOZÉKOK

Frontális résszívó eszköz
Az elülső réstisztító a sarkok és nehezen elérhető helyek tisztítására szolgál, amely a portartály testén található. Használatához vegye le a réstisztítót a portartályról **[4]**, majd helyezze azt a réstisztító eszköz bemenetre a sarkok és nehezen hozzáférhető területek tisztításához. **[5]**

FOLYADÉKOK FELSZÍVÁSA
A vízlehúzó/ablaktisztító a töltőaljzatban* található. Folyadékok felszívásához illessze a tartály réstisztító bemenetbe. **[6]** A max. jelzésen túl több folyadék ne kerüljön a tartályba.
FONTOS: A folyadékok felszívása alatt és azt követően tartsa mindig függőlegesen a készüléket (a szívófej végével alul), hogy a kiömlést vagy a folyadék motorba jutását elkerülje! Használatot követően haladéktalanul ürítse ki a folyadékot a tartályból! Ne használja oldószeres bázisú, gyúlékony vagy robbanásveszélyes folyadékok felszívására! Folyadékok felszívását követően a tartályt, a deflektort és a szűrőt alaposan meg KELL szárítani, a nedves szívófejet a száraz porok felszedése előtt le kell venni.

TARTÁLY & SZŰRŐ: LEVÉTEL ÉS CSERE
FONTOS: AZ OPTIMÁLIS EREDMÉNYEK ÉRDEKÉBEN MINDEN EGYES HASZNÁLATOT KÖVETŐEN TISZTÍTSA KI A DEFLEKTORT ÉS A SZŰRŐT!

1. A tisztítót függőlegesen tartva engedje fel a kioldógombot és vegye ki a tartály egységet. **[7]**
2. Vegye ki óvatosan a szűrőt és a deflektort. Ürítse ki a tartályt! **[8]**
3. Kefével távolítsa el a koszt és a port a szűrőről, vagy rázza azt ki a szemetes fölött. **[9]**
4. A tartályt, deflektort és a szűrőt meleg, szappanos vízben tisztíthatja. A készülékbe való visszaszerelésük előtt győződjön meg róla, hogy minden alkatrész teljesen megszáradt!
5. Tegye vissza a deflektort és a szűrőt a tartályba és szerelje vissza a tartályt a készülékbe.

* Csak bizonyos modelleken

Termék leselejtezése - akkumulátor eltávolítás
Amennyiben a porszívót ki szeretné dobni, az akkumulátorokat el kell távolítani. A használt akkumulátorokat egy újrahasznosító gyűjtőbe kell helyezni, soha ne dobja azokat a háztartási hulladék közé. Az akkumulátorok kivételéhez forduljon a Hoover Ügyfélszolgálathoz vagy az alábbiak szerint járjon el.
FONTOS: Az akkumulátor eltávolítása előtt mindig teljesen merítse le azt.

Az akkumulátor eltávolítása
Biztonsági okokból, a készülékben lévő lítium-ion akkumulátorokat kizárólag a Hoover szervizmérnöke cserélheti! Amennyiben az akkumulátorok nem tudják fenntartani a töltést, úgy kérjük, vegye fel a kapcsolatot a Hoover Ügyfélszolgálattal a csere ügyében.
Vegye ki a portartályt. Csavarja ki a 3 db csavart és nyissa fel a készüléket. Vegye ki a motor egységet és kösse le a kábeleket. Vegye ki az elemeket. Biztonságos módon selejtezze le az akkumulátorokat.

MEGJEGYZÉS: Amennyiben nem tudja szétszerelni a készüléket, vagy további információra van szüksége a termék újrahasznosításával kapcsolatban, vegye fel a kapcsolatot a helyi önkormányzattal vagy a szemétszállító céggel.

Környezetvédelem:
A készülék a 2011/65/EC, elektronikai készülékekre vonatkozó (WEEE) európai irányelv szerint van felcímkézve.
Ha az előírásoknak megfelelően dobja el a terméket, akkor hozzájárul a helytelen hulladékkezelésből eredő, a környezetet és az emberi egészséget érő esetleges negatív hatások elkerüléséhez.
A terméken lévő szimbólum azt jelzi, hogy a készülék nem kezelhető háztartási hulladékként. A készüléket egy elektromos és elektronikus berendezések gyűjtésére szakosodott helyen kell leadni.
A termék leselejtezését a szemételszállításra vonatkozó helyi környezetvédelmi jogszabályok szerint kell elvégezni.
A termék újrahasznosításával kapcsolatos további információkat a helyi önkormányzatnál, a háztartási hulladékkal foglalkozó hulladékkezelő vállalatnál, vagy abban az üzletben kaphat, ahol a terméket vásárolta.

Ez a készüléket megfelel a 2014/35/EU, 2014/30/EU és 2011/65/EU európai direktíváknak.

CANDY HOOVER GROUP S.r.l. Via Privata Eden Fumagalli, 20861 Brugherio (MB) Italy

GARANCIA NYILATKOZAT

A garanciális feltételeket a termék értékesítési országában lévő képviseletünk határozza meg: www.hoover.hu Ezzel kapcsolatos információkat attól a kereskedőtől kérhet, ahol a terméket megvásárolta, vagy vegye fel a kapcsolatot a helyi képviseletünkkel. A garanciális igények érvényesítéséhez a termék vásárlását igazoló blokk vagy számla bemutatására van szükség.
A változtatás jogát előzetes bejelentés nélkül fenntartjuk.

HOOVER alkatrészek és fogyóeszközök
Az alkatrészeket mindig eredeti HOOVER pótalkatrészekre cserélje ki. Ezeket a helyi HOOVER márkakereskedéstől vagy közvetlenül a HOOVER cégtől rendelheti meg. Az alkatrészek rendelésekor mindig adja meg a készülék modellszámát.

ΕΛΛΗΝΙΚΑ

ΔΙΑΒΑΣΤΕ ΠΡΟΣΕΚΤΙΚΑ ΤΙΣ ΟΔΗΓΙΕΣ ΠΟΥ ΑΚΟΛΟΥΘΟΥΝ

Συναρμολογείστε τη συσκευή σύμφωνα με τις οδηγίες που ακολουθούν. Χρησιμοποιείστε τη συσκευή αποκλειστικά για το σκοπό που κατασκευάστηκε. Συσκευή απολειστικά για οικιακή χρήση.

Οδηγίες ασφαλούς χρήσης.

Η χρήση της συσκευής από παιδιά άνω των 8 ετών, ηλικιωμένους και ΑΜεΑ προυποθέτει την παρουσία ενήλικα που θα φέρει την ευθύνη για την ασφαλειά τους.Η χρήση της συσκευής από άτομα που δεν έχουν εξοικειωθεί στη χρήση παρόμοιων συσκευών μπορεί να γίνει μόνο αφού γίνει κατανοητός ο κίνδυνος που ενέχει η χρήση της συσκευής . Μην αφήνετε τα παιδιά να παίζουν με τη συσκευή. Οι εργασίες καθαρισμού και συντήρησης της συσκευής δεν πρέπει να γίνονται από τα παιδιά χωρίς την επίβλεψη ενήλικα που θα φέρει την ευθύνη για την ασφαλειά τους .

ΜΗΝ βυθίζετε ολόκληρο το σκουπάκι σε υγρά, παρά μόνο το άκρο του ακροφυσίου.
ΜΗΝ περισυλλέγετε μεγάλες ποσότητες υγρών.
ΜΗΝ περισυλλέγετε σκληρά ή αιχμηρά αντικείμενα, σπίρτα, ζεστή στάχτη, αποτσίγαρα ή άλλα παρόμοια αντικείμενα.
ΜΗΝ περισυλλέγετε προϊόντα που περιέχουν διαλύτες, εύφλεκτες ουσίες όπως υγρά καθαρισμού, πετρέλαιο κ.λπ. ή τους ατμούς τους.
ΜΗΝ χρησιμοποιείτε τη συσκευή αν νομίζετε ότι παρουσιάζει βλάβη,όταν το καλώδιο ή ο αντάπτορες εμφανίζουν φθορές.
ΜΗΝ αντικαταστήσετε το πακέτο μπαταριών λιθίου με μη επαναφορτιζόμενες μπαταρίες.
Καθαρίζετε συχνά το δοχείο συλλογής σκόνης και το φίλτρο κατά τη συλλογή λεπτής σκόνης.
Επαναφορτίζετε τις μπαταρίες με τη βοήθεια του αντάπτορα και του φορτιστή * που συνοδεύουν τη συσκευή. Για να εξασφαλίσετε τη μέγιστη διάρκεια ζωής των μπαταριών αποφορτίζετέ τις κατά τακτά χρονικά διαστήματα.

ΧΑΡΑΚΤΗΡΙΣΤΙΚΑ

A. Διακόπτης on/off
B. Λυχνία φόρτισης
C. Πλήκτρο απασφάλισης δοχείου σκόνης
D. Εμπρός εργαλείο σχισμών
E. Δοχείο σκόνης
f. Υποδοχή εργαλείου σχισμών
g. Άγκιστρο Αποθήκευσης
h. Βάση φόρτισης* - * Διατίθεται μόνο σε συγκεκριμένα μοντέλα
I. Προσαρμογέας-Αντάπτορας* - * Διατίθεται μόνο σε συγκεκριμένα μοντέλα
J. Ακροφύσιο υγρών
K. Πρίζα φόρτισης
L. Σχέδιο αναφοράς* - * Διατίθεται μόνο σε συγκεκριμένα μοντέλα

Προδιαγραφές ηλεκτρικής παροχής.
Η συσκευή HOOVER διατίθεται με φορτιστή μπαταρίας με διπλή μόνωση, ο οποίος είναι κατάλληλος μόνον για πρίζες με τάση 230 V (240 V - Ηνωμένο Βασίλειο). Βεβαιωθείτε ότι η τάση που αναφέρει στην ετικέτα ανταποκρίνεται με εκείνη του δικτύου παροχής .

ΕΓΚΑΤΑΣΤΑΣΗ /ΦΟΡΤΙΣΗ

ΤΟΠΟΘΕΤΗΣΗ της βάσης φόρτισης* (* Μόνο ορισμένα μοντέλα.)
ΑΠΑΙΤΟΥΜΕΝΑ ΕΡΓΑΛΕΙΑ: ΚΑΤΣΑΒΙΔΙ ΚΑΙ ΔΡΑΠΑΝΟ
ΒΑΣΗ ΦΟΡΤΙΣΗΣ/ΑΠΟΘΗΚΕΥΣΗΣ
Η συσκευή είναι ειδικά σχεδιασμένη ώστε να στηρίζεται στη βάση φόρτισης σε επίπεδη ή κάθετη επιφάνεια . **[2]**

Για την σωστή τοποθέτηση της συσκευής τυλίξτε το καλώδιο στην πίσω πλευρά της βάσης φόρτισης, φροντίζοντας ώστε να εξέρχεται από το πλάι ή την κάτω πλευρά.
ΤΟΠΟΘΕΤΗΣΗ ΣΕ ΤΟΙΧΟ
1. Τοποθετήστε το σχέδιο* πάνω στην επιφάνεια τοποθέτησης κάθετα. Σημειώστε το κέντρο των οπών που θα μπουν οι βίδες.
2. Αφαιρέστε το σχέδιο αναφοράς και ανοίξτε με το τρυπάνι τρύπες 4,8 χιλ.
3. Τοποθετήστε τις επιτοίχιες πρίζες.
4. Εισάγετε τα ούπα στις οπές και ρυθμίστε το ύψος των βιδών έτσι ώστε να εξασφαλιστεί ότι η βάση* φόρτισης είναι σταθερά στερεωμένη στην επιφάνεια τοποθέτησης.

ΤΟΠΟΘΕΤΗΣΗ ΤΗΣ ΣΥΣΚΕΥΗΣ
1. Κρατήστε τη συσκευή από τη λαβή και πιέστε σταθερά προς τα κάτω στη βάση* φόρτισης.
2. Βεβαιωθείτε ότι η κόκκινη λυχνία φόρτισης ανάβει .
3. Άλλες μέθοδοι αποθήκευσης είναι το κρέμασμα της μονάδας με τον γάντζο αποθήκευσης, ή προσαρμόζοντας την υποδοχή του εργαλείου σχισμών **[4]** ώστε η μονάδα να μπορεί να σταθεί όρθια. **[3]**

ΦΟΡΤΙΣΗ
ΣΗΜΕΙΩΣΗ: Για να φορτίσετε τη συσκευή χρησιμοποιείστε αποκλειστικά το φορτιστή που διατίθεται με τη σκούπα σας.
ΕΠΙΣΗΜΑΝΣΗ : ΠΡΙΝ ΧΡΗΣΙΜΟΠΟΙΗΣΕΤΕ ΤΗ ΣΥΣΚΕΥΗ ΓΙΑ ΠΡΩΤΗ ΦΟΡΑ, ΦΟΡΤΙΣΤΕ ΤΙΣ ΜΠΑΤΑΡΙΕΣ ΤΟΥΛΑΧΙΣΤΟΝ ΓΙΑ ΕΝΑ 24ΩΡΟ.

Όταν φορτίζετε τη συσκευή, ο διακόπτης λειτουργίας πρέπει να βρίσκεται στη θέση Off.
Διατηρείτε το φορτιστή στο ρευματοδότη μόνιμα. Κατά την διάρκεια της φόρτισης ο φορτιστής θερμαίνεται .
Χρειάζονται περίπου 90 λεπτά για την πλήρη επαναφόρτιση των μπαταριών μετά την πρώτη χρήση.

ΕΠΙΣΗΜΑΝΣΗ : Μη φορτίζετε ποτέ τις μπαταρίες σε θερμοκρασία μεγαλύτερη από 37°C ή μικρότερη από 0°C.

ΔΕΊΚΤΗΣ ΦΌΡΤΙΣΗΣ LED

Η σκούπα είναι εξοπλισμένη με ένα LED (κόκκινου χρώματος) Όταν το προϊόν φορτίζει , το κόκκινο LED αναβοσβήνει υποδεικνύοντας την φόρτιση ή ανάβει σταθερά όταν το προϊόν έχει φορτίσει πλήρως. Το κόκκινο LED σβήνει αν το προϊόν δεν φορτίζει.

ΤΡΟΠΟΣ ΧΡΗΣΗΣ

ΟΔΗΓΙΕΣ ΧΡΗΣΗΣ: Αφαιρέστε το σκουπάκι από τη βάση στήριξης σύρετε τον διακόπτη λειτουργίας στη θέση ON . Αδειάστε και καθαρίστε το δοχείο σκόνης και το φίλτρο μετά από κάθε χρήση ή όταν γεμίσει.

ΕΞΑΡΤΗΜΑΤΑ

Εμπρός εργαλείο σχισμών
Το εμπρός εργαλείο σχισμών χρησιμοποιείται για τον καθαρισμό γωνιών και δυσπρόσιτων περιοχών και αποθηκεύεται πάνω στο καπάκι σκόνης. Για να το χρησιμοποιήσετε, βγάλτε το εμπρός εργαλείο σχισμών από το καπάκι σκόνης **[4]** στη συνέχεια προσαρμόστε το εμπρός εργαλείο σχισμών στη υποδοχή εργαλείου σχισμών για να καθαρίσετε γωνίες και δυσπρόσιτες περιοχές. **[5]**

ΠΕΡΙΣΣΥΛΟΓΗ ΥΓΡΩΝ
Το εξάρτημα συλλογής υγρών είναι τοποθετημένο στη βάση* φόρτισης. Προσαρμόστε το μάκτρο στην υποδοχή εργαλείου σχισμών του δοχείου για βοήθεια στη συλλογή υγρών. [6] Μην γεμίζετε το δοχείο πέρα από την ένδειξη Max.
ΕΠΙΣΗΜΑΝΣΗ : Κρατάτε πάντα το σκουπάκι σε κάθετη θέση (με το άκρο προς τα κάτω) κατά τη διάρκεια και πριν από την περισυλλογή υγρών για να αποφύγετε το πιτσίλισμα και τη διαρροή υγρών στο μοτέρ. Μετά από κάθε χρήση, αδειάζετε πάντα το υγρό από το δοχείο. Μην περισυλλέγετε διαλύματα που περιέχουν διαλύτες, εύφλεκτα ή καύσιμα υγρά. Μετά την συλλογή υγρών, ΠΡΕΠΕΙ να αφήσετε το δοχείο, το κάλυμμα φίλτρου και το φίλτρο να στεγνώσουν καλά και να αφαιρέσετε το εξάρτημα υγρών πριν συλλέξετε στερεά..

ΔΟΧΕΙΟ ΣΚΟΝΗΣ ΚΑΙ ΦΙΛΤΡΟ: ΑΦΑΙΡΕΣΗ και ΕΠΑΝΑΤΟΠΟΘΕΤΗΣΗ
ΕΠΙΣΗΜΑΝΣΗ : ΓΙΑ ΒΕΛΤΙΣΤΑ ΑΠΟΤΕΛΕΣΜΑΤΑ ΚΑΘΑΡΙΖΕΤΕ ΤΟ ΚΑΛΥΜΑ ΦΙΛΤΡΟΥ ΚΑΙ ΤΟ ΦΙΛΤΡΟ ΜΕΤΑ ΑΠΟ ΚΑΘΕ ΧΡΗΣΗ

1. Κρατείστε το σκουπάκι κάθετα, πιέστε το πλήκτρο απασφάλισης και αφαιρέστε όλο το κιτ δοχείου. **[7]**
2. Αφαιρέστε προσεκτικά το φίλτρο και το κάλυμά του. Αδειάστε το δοχείο. **[8]**
3. Αφαιρέστε τη σκόνη και τη βρομιά από το φίλτρο με τη βοήθεια μαλακιάς βούρτσας ή ανακινώντας το μέσα στον κάδο απορριμμάτων. **[9]**
4. Το δοχείο, το κάλυμα και το φίλτρο πλένονται με χλιαρή σαπουνάδα. Βεβαιωθείτε ότι έχουν στεγνώσει πριν τα τοποθετήσετε στη θέση τους.
5. Τοποθετήστε το καπάκι και το φίλτρο στο δοχείο και προσαρμόστε το δοχείο στο σκουπάκι.

* Διατίθεται μόνο σε συγκεκριμένα μοντέλα

Απόσυρση μπαταριών -συσκευής.
Πριν αποσύρετε τη συσκευή πρέπει να αφαιρέσετε τις μπαταρίες. Οι χρησιμοποιημένες μπαταρίες πρέπει να αποσύρονται στα ειδικά σημεία ανακύκλωσης . Δεν πρέπει να απορρίπτονται με τα οικιακά απορρίμματα. Για να βγάλετε τις μπαταρίες, επικοινωνήστε με το Κέντρο Πελατών Hoover ή ενεργήστε όπως παρακάτω.
ΕΠΙΣΗΜΑΝΣΗ : Αποφορτίστε τις μπαταρίες πριν τις αφαιρέσετε από τη συσκευή.

Αφαίρεση μπαταριών
Για λόγους ασφάλειας οι μπαταρίες ιόντων λιθίου σε αυτή τη συσκευή πρέπει να αντικαθίστανται μόνο από εξουσιοδοτημένο τεχνικό Hoover. Εάν οι μπαταρίες δεν μπορούν να διατηρήσουν τη φόρτισή τους, επικοινωνήστε με το κέντρο τεχνικής εξυπηρέτησης Hoover για την αντικατάσταση των μπαταριών.
Αφαιρέστε το δοχείο σκόνης. Ξεβιδώστε τις 3 βίδες και ανοίξτε τη συσκευή. Αφαιρέστε τη διάταξη του μοτέρ και αποσυνδέστε τα καλώδια. Αφαιρέστε τις μπαταρίες. Απορρίψτε τις μπαταρίες με ασφαλή τρόπο.

ΣΗΜΕΙΩΣΗ: Για περισσότερες πληροφορίες σχετικά με τη διαχείριση, την ανάκτηση και την ανακύκλωση αυτού του προϊόντος, επικοινωνήστε με την κατά τόπους αρμόδια υπηρεσία, την υπηρεσία αποκομιδής οικιακών απορριμμάτων ή το κατάστημα από το οποίο αγοράσατε το προϊόν.

Περιβάλλον:
Αυτή η συσκευή φέρει τη σήμανση που επιβάλλει η Ευρωπαϊκή Οδηγία 2011/65/ΕΚ, περί Αποβλήτων Ηλεκτρικού και Ηλεκτρονικού Εξοπλισμού (WEEE).
Η σωστή απόρριψη του προϊόντος θα αποτρέψει τυχόν αρνητικές επιπτώσεις στο περιβάλλον και την ανθρώπινη υγεία, οι οποίες μπορεί να προκύψουν από την ακατάλληλη διαδικασία απόσυρσης της συσκευής.
Η σήμανση του προϊόντος επισημαίνει ότι το συγκεκριμένο προϊόν δεν πρέπει να απορρίπτεται μαζί με τα οικιακά απορρίμματα. Η συσκευή πρέπει να παραδίδεται στο τοπικό κέντρο ανακύκλωσης ηλεκτρικού και ηλεκτρονικού εξοπλισμού.
Η απόσυρση της συσκευής πρέπει να γίνεται σύμφωνα με τους ισχύοντες κανονισμούς για θέματα προστασίας του περιβάλλοντος .
Για περισσότερες πληροφορίες σχετικά με τη διαχείριση, την ανάκτηση και την ανακύκλωση του προϊόντος, επικοινωνήστε με την αρμόδια τοπική υπηρεσία , την υπηρεσία αποκομιδής οικιακών απορριμμάτων ή το κατάστημα που το αγοράσατε.

Αυτή η συσκευή συμμορφώνεται με τις Ευρωπαϊκές Οδηγίες 2014/35/ΕΕ, 2014/30/ΕΕ και 2011/65/ΕΕ.

CANDY HOOVER GROUP S.r.l. Via Privata Eden Fumagalli, 20861 Brugherio (MB) Italy

ΟΡΟΙ ΕΓΓΥΗΣΗΣ

Οι όροι ισχύος της εγγύησης της συσκευής καθορίζονται από τον αντιπρόσωπο της χώρας στην οποία έχει πραγματοποιηθεί η πώληση. Περισσότερες πληροφορίες σχετικά με τους όρους εγγύησης μπορείτε να ζητήσετε από τον αντιπρόσωπο που αγοράσατε τη συσκευή. Η προσκόμιση του τιμολογίου ή της απόδειξης αγοράς είναι βασική προυπόθεση για την ισχύ της εγγύησης .
Ο κατασκευαστής διατηρεί το δικαίωμα να επιφέρει αλλαγές χωρίς προγενέστερη ενημέρωση.

Ανταλλακτικά και αναλώσιμα HOOVER
Αντικαθιστάτε πάντα τα εξαρτήματα με γνήσια ανταλλακτικά HOOVER. Από το δίκτυο τεχνικής υποστήριξης και πώλησης ανταλλακτικών HOOVER. Κατά την παραγγελία εξαρτημάτων να αναφέρετε πάντα τον αριθμό μοντέλου.

SLOVENSKI

PROSIMO VAS, DA POZORNO PREBERETE NAVODILA

Izdelek morate sestaviti in bi ga naj uporabljali le namensko, skladno s temi navodili. Namenjen je samo uporabi v gospodinjstvih.

Varnostna opozorila

Ta aparat lahko uporabljajo otroci, starejši od 8 let, ter osebe z zmanjšanimi telesnimi, zaznavnimi in mentalnimi sposobnostmi ali osebe s pomanjkljivimi izkušnjami in znanjem, če so pod nadzorom ali so bile ustrezno podučene o varni uporabi aparata ter se zavedajo nevarnosti, ki so povezane z njegovo uporabo. Otroci se ne smejo igrati z aparatom. Otroci ne smejo čistiti ali vzdrževati aparata brez nadzora.

Celotnega sesalnika NE smete potapljati v tekočine, potapljate lahko le šobo in posodo za prah
NE sesajte večjih količin tekočine.
NE vsesavajte trdih ali ostrih predmetov, vžigalic, vročega pepela, cigaretnih ogorkov ali drugih podobnih predmetov.
S sesalnikom NE sesajte izdelkov, ki vsebujejo topila ali vnetljive tekočine, kot so čistilne tekočine, bencin itd., ali njihove hlape.
NE uporabljajte izdelka, če je poškodovan ali če sta poškodovana napajalnik ali adapter.
Litijskih baterij NE SMETE zamenjati z baterijami, ki se jih ne da polniti.
Ko sesate droben prah, MORATE pogosto očistiti posodo za prah in filtrirno enoto.
Baterije napolnite z napajalni vmesnik ali na polnilni postaji. Občasno popolnoma izpraznite baterijo, da ohranite najdaljšo življenjsko dobo baterij.

LASTNOSTI

A. Stikalo za vklop/izklop
B. Lučka, ki signalizira polnjenje
C. Gumb za odpenjanje posode za prah
D. Sprednji nastavek za reže
E. Posoda za prah
f. Dovod nastavka za reže
g. Kljuka za shranjevanje
h. Polnilna postaja* - * Na voljo samo pri določenih modelih
I. Napajalni vmesnik* - * Na voljo samo pri določenih modelih
J. Nastavek za sesanje tekočin
K. Polnilna postaja
L. Merilnik* - * Na voljo samo pri določenih modelih

Električne zahteve
Ta Hooverjev aparat je dobavljen z dvojno izoliranim polnilcem baterij, ki je primeren samo za priključitev na 230-V (UK 240V) vtičnico. Zagotovite, da se vrednosti na tipski ploščici ujemajo z vašim električnim napajanjem.

SHRANJEVANJE/POLNJENJE

NAMESTITEV POLNILNE POSTAJE* (* Samo nekateri modeli.)
POTREBNO ORODJE: IZVIJAČ IN VRTALNI STROJ
BAZA ZA POLNJENJE IN SHRANJEVANJE
Sesalnik je zasnovan tako, da je lahko položen na polnilno bazo, ki je nameščena na ravni podlagi ali pritrjena navpično. **[2]**

Za lično shranjevanje navijte odvečno dolžino kabla na hrbtni strani polnilnika in ga napeljite na prosto ob strani ali spodaj.
STENSKA MONTAŽA
1. Merilnik postavite navpično na montažno površino. Nato označite sredini lukenj.
2. Umaknite merilnik in izvrtajte luknji s premerom 4,8 mm.
3. Vstavite zidne vložke.
4. Vstavite vložke za vijak v luknje, namestite vijake in jih čvrsto zategnite. Prepričajte se, da je polnilna postaja* pravilno pritrjena.

SHRANJEVANJE NAPRAVE
1. Enoto držite za ročaj in jo čvrsto pritisnite navzdol na polnilno bazo*.
2. Preverite, ali sveti rdeča lučka, ki označuje polnjenje.
3. Drugi načini za shranjevanje so obesiti enoto gor s pomočjo kljuke za shranjevanje ali pa popraviti dovod nastavka za reže **[4]** tako, da dovoljuje pokončno postavitev. **[3]**

POLNJENJE
OPOMBA: Pri ponovnem polnjenju uporabite samo polnilec, ki je dobavljen z vašim sesalcem.
POMEMBNO: PREDEN PRVIČ UPORABITE SESALNIK, GA POLNITE VSAJ 24 UR.

Med polnjenjem mora biti sesalnik za prah izklopljen.
Polnilnik naj bo vedno priključen na vtičnico. Normalno je, da se polnilnik med polnjenjem segreva.
Po prvi uporabi traja približno 90 minut, da se baterija ponovno popolnoma napolni.

POMEMBNO: Nikoli ne polnite baterij pri temperaturah višjih od 37°C ali nižjih od 0°C.

LED INDIKATOR POLNJENJA

Čistilnik je opremljen z eno LED lučjo (rdeče barve). Ko se proizvod polni, rdeča LED luč utripa zato, da nakazuje polnjenje ali pa ne utripa več (je stalna), ko je proizvod popolnoma napolnjen. Rdeča LED luč bo ugasnjena, če se proizvod ne polni.

UPORABA

ZA UPORABO: Sesalnik umaknite s shranjevalne nosilec, stikalo za vklop premaknite v položaj ON. Sesalnik umaknite s shranjevalne nosilec, stikalo za vklop premaknite v položaj ON. Enoto in filter spraznite in očistite po vsaki uporabi ali ko je enota polna.

DODATKI

Spredni nastavek za reže
Sprednji nastavek za sesanje rež se uporablja za čiščenje kotov in težko dosegljivih mest. Nahaja se na ohišju posode za prah. Ko ga želite uporabiti za čiščenje kotov in težko dosegljivih mest, snemite sprednji nastavek za reže z ohišja posode za prah **[4]** in ga nastavite na dovod nastavka za reže. **[5]**

SESANJE TEKOČINE
Nastavek za sesanje tekočin se nahaja v bazi* polnilnika. Nastavek nastavite na konec posode dovoda nastavka za reže, da bo vsesavanje tekočine lažje. **[6]** Patite, da tekočina ne preseže črte, ki označuje najvišjo dovoljeno raven.
POMEMBNO: Sesalnik med in po vsesavanju tekočin vedno držite navpično (s šobo navzdol), da preprečite, da bi se tekočina razlila ali da bi voda prišla v motor. Po uporabi vedno takoj izpraznite posodo za prah. Ne sesajte raztopin, ki vsebujejo topila, vnetljive ali gorljive tekočine. Po sesanju MORATE posodo za prah, deflektor in filter povsem posušiti in odstraniti nastavek za sesanje tekočin, preden ponovno pričnete sesati trde delce/prah.

VSEBNIK ZA PRAH & FILTER: PRAZNJENJE in ZAMENJAVA
POMEMBNO: PRIPOROČLJIVO JE PO UPORABI VEDNO OČISTITI FILTER IN DEFLEKTOR

1. Držite sesalnik v navpičnem položaju, pritisni gumb za odpiranje in odmakni posodo za prah. **[7]**
2. Nežno stresite in izperite moder Hepa filter. Izpraznite posodo za prah. **[8]**
3. S filtra skrtačite prah in umazanijo ali pa ga potresite v košu za smeti. **[9]**
4. Posodo za prah, deflektor in filter lahko operete v topli milnici. Pazite, da bo povsem suh, preden ga boste dali nazaj v sesalnik za prah.
5. Zamenjajte deflektor in filter v posodo. Zamenjajte posodo v sesalnik za prah.

* Na voljo samo pri določenih modelih

Način odstranitve baterije, ko izdelek ne deluje več zadovoljivo.
Preden sesalnik zadvržete, morate odstraniti baterije. Uporabljene baterije predajte na mesto za recikliranje in jih ne zavrzite skupaj z gospodinjskimi odpadki. Za odstranjevanje baterij prosimo, da kontaktirate službo za pomoč uporabnikom Hoover ali postopate, kot je opisano spodaj.
POMEMBNO: Pred odstranjevanjem baterije vedno popolnoma izpraznite.

Odstranitev baterij
Zaradi varnostnih razlogov lahko litij-ionske baterije tega sesalnika zamenja le Hooverjev strokovnjak. Ko baterije ne morejo ostati polne, vas prosimo, da se obrnete na Hooverjev center za kupce, da bi uredili zamenjavo.
Odstranite posodo za prah. Odvijte 3 vijake in enoto odprite. Odstranite sestav motorja in izključite kable. Odstranite baterije. Baterije odvrzite na varen način.

OPOMBA: Za podrobnejše informacije o ravnanju z izdelkom, obnovi in recikliranju izdelka se obrnite na krajevni urad, komunalno podjetje za odvoz gospodinjskih odpadkov ali trgovino, kjer ste izdelek kupili.

Okolje:
Izdelek je označen skladno z direktivo evropske Gospodarske zbornice 2011/65/EC o odpadni električni in elektronski opremi (WEEE).
S pravilnim odstranjevanjem izdelka boste pripomogli k preprečevanju morebitnih negativnih vplivov na okolje in človeško zdravje, do česar bi utegnilo priti ob neprimerni odstranitvi tega izdelka.
Simbol na izdelku pomeni, da izdelka ne smete odstraniti kot gospodinjski odpadek. Oddati ga morate na zbirnem mestu za recikliranje električne in elektronske opreme.
Odstranitev morate izvesti v skladu s krajevnimi okoljskimi predpisi glede odstranjevanja odpadkov.
Za podrobnejše informacije o ravnanju z izdelkom, obnovi in recikliranju izdelka se obrnite na krajevni urad, komunalno podjetje za odvoz gospodinjskih odpadkov ali trgovino, kjer ste izdelek kupili.

Ta naprava je v skladu z evropskimi direktivami 2014/35/EU, 2014/30/EU in 2011/65/EU.

CANDY HOOVER GROUP S.r.l. Via Privata Eden Fumagalli, 20861 Brugherio (MB) Italy

GARANCIJSKA IZJAVA

Garancijski pogoji za to napravo so taki, kot jih določi zastopnik v državi, kjer je naprava prodana. Podrobnosti glede garancijskih pogojev lahko dobite od prodajalca, pri katerem ste napravo kupili. Če želite uveljavljati kakršno koli garancijo, potrebujete potrdilo o nakupu ali račun.
Garancija se lahko spreminja brez predhodnega obvestila.

Nadomestni deli in potršni material Hoover
Vedno uporabljajte originalne nadomestne dele Hoover. Dobite jih pri krajevnem prodajalcu Hooverjevih izdelkov. Pri naročanju delov vedno navedite številko modela.

SVENSKA

LÄS IGENOM BRUKSANVISNINGEN NOGA!

Denna produkt måste monteras och ska endast användas för avsett ändamål enligt beskrivningen i dessa instruktioner. Använd endast för hushållsrengöring.

Säkerhetsanvisningar

Den här apparaten kan användas av barn från 8 års ålder och personer med en nedsatt fysisk, sensorisk eller mental förmåga och som inte har den erfarenhet och kunskaper som behövs, förutsatt att deövervakas eller har fått instruktioner om hur apparaten används på et säkert vis och förstår riskerna som är involverade. Barn får inte leka med apparaten. Rengöring och underhåll som användaren ska utföra, får inte göras av barn utan överinseende.

Doppa ALDRIG ner hela handdammsugaren i någon vätska, utan bara den ände av uppsamlingsbehållaren, där munstycket sitter.
Sug ALDRIG upp stora volymer vätska.
SUG INTE UPP hårda eller vassa föremål, tändstickor, het aska, cigarettfimpar eller liknande föremål.
Sug ALDRIG upp lösningsmedelsbaserade eller brännbara produkter, som till exempel rengöringsmedel eller bensin, respektive ångor av dessa.
Använd INTE apparaten om den verkar vara ha fel, eller om sladden till laddarbasen * eller adaptern * är skadad.
Byt INTE litiumbatteripaketet med icke uppladdningsbara batterier.
Rengör dammbehållaren och filtret regelbundet, särskilt om du suger upp fint damm eller mjöl.
Ladda inte batterierna med adaptern* eller laddarbasen *. Ibland ska batterierna laddas ur helt för att få maximal batterilivslängd.

FUNKTIONER

A. On/Off-knapp (På/av-knapp)
B. Laddningsindikator
C. Lossningsknapp för dammbehållare
D. Främre hörnmunstycke
E. Dammbehållare
f. Ingång hörnmunstycke
g. Förvaringskrok
h. Laddarbasen* - * Tillgänglig endast på visa modeller
I. Nätadapter* - * Tillgänglig endast på visa modeller
J. Gummiraka
K. Laddningskontakt
L. Storlek* - * Tillgänglig endast på visa modeller

Elektriska krav.
Denna HOOVER ångrengörare levereras med en dubbelisolerad batteriladdare som endast är lämplig i ett 230V (Storbritannien 240V) uttag. Kontrollera att laddarens märkningsetikett stämmer överens med din strömkälla.

FÖRVARING/UPPLADDNING

MONTERA LADDNINGSBASEN* (* Endast vissa modeller.)
VERKTYG SOM KRÄVS: SKRUVMEJSEL OCH BORR
UPPLADDNING/FÖRVARING LADDNINGSBASEN
Den är konstruerad för att ställas på en horisontell yta eller hängas upp på en vertikal yta. **[2]**

För förvaring kan överflödig elkabellängd lindas runt baksidan av laddningsstativet och dras ut från ovansidan eller undersidan.
FÖR VÄGGFÄSTE
1. Placera Storlek* vertikalt på monteringsytan. Markera borrhålens respektive centrum.
2. Ta bort storlek* och borra de markerade hålen med ett 4,8 mm borr.
3. Montera väggplugg.
4. Sätt expander-pluggarna i hålen och justera höjden på skruvarna för att säkerställa att laddaren* är ordentligt fäst på monteringsytan.

FÖRVARING AV ENHETEN
1. Håll handdammsugaren i handtaget och tryck den hårt mot laddaren*.
2. Kontrollera att den röda indikatorlampan lyser under laddningsprocessen.
3. Andra lagringsmetoder hänger upp enheten med hjälp av förvaringskroken eller justerar ingångshörnmunstycke [4] för att låta enheten stå upprätt. **[3]**

LADDNING
OBS! Använd endast laddare som medföljde ångrengöraren.
VIKTIGT: LADDA HANDDAMMSUGAREN I 24 TIMMAR INNAN DU ANVÄNDER DEN FÖR FÖRSTA GÅNGEN.

När dammsugaren laddas måste strömbrytaren vara av.
Stickkontakten till laddaren ska alltid sitta i eluttaget. Det är normalt att laddaren blir varm när laddning pågår.
Det tar ungefär 90 minuter att ladda batteriet helt efter första användning.

VIKTIGT: Ladda aldrig batterier i temperaturer över 37°C eller under 0°C.

LED LADDNINGSINDIKATOR

Dammsugaren är utrustad med en LED-lampa (röd). När produkten laddas blinkar den röda LED-lampan för att indikera laddning eller fast när produkten är fulladdad. Den röda LED-lampan stängs av när produkten inte laddas.

HUR DEN ANVÄNDS

ANVÄNDNING: Lossa handdammsugaren från laddaren och ställ På/Av-knappen på På. Töm handdammsugaren efter varje användningstillfälle, men senast när den är full, och rengör filtret samtidigt.

TILLBEHÖR

Främre hörnmunstycke
Det främre hörnmunstycket används för att rengöra hörn och svåråtkomliga områden och förvaras på dammbehållaren. För användning, ta bort det främre hörnmunstycket från dammbehållaren [4] och sätt sedan det på hörnmunstyckets ingång för att rengöra hörn och svåråtkomliga områden. **[5]**

UPPSUGNING AV VÄTSKA
Gummirakan förvaras i laddaren*. Montera gummirakan i behållarens hörnmunstyckets ingång för att hjälpa till att samla vätskor. **[6]** Överstig inte maxnivån.
VIKTIGT: Håll handdammsugaren alltid lodrätt (munstycket neråt) efter att vätska har sugits upp, så att varken fasta partiklar eller vätskor kan tränga in till motorn. Töm alltid ut vätskan ur uppsamlingsbehållaren omedelbart efter att den har sugits upp. Sug inte upp någon vätska som är lösningsmedelsbaserad, lättantändlig eller brännbar När någon vätska har sugits upp, så MÅSTE du rengöra uppsamlingsbehållaren, deflektorn och filtret noga samt ta bort gummirakan, innan du suger upp damm.

UPPSAMLINGSBEHÅLLARE & FILTER: DEMONTERING och MONTERING
VIKTIGT: RENGÖR FILTRET EFTER VARJE ANVÄNDNINGSTILLFÄLLE FÖR ATT FÅ ETT OPTIMALT RESULTAT

1. Tryck på lossningsknappen och ta ut dammbehållaren. **[7]**
2. Avlägsna filtret eller deflektorn försiktigt. Töm dammbehållaren. **[8]**
3. Borsta av damm och smuts från filterinsatsen, alternativt skaka ur den över sophinken. **[9]**
4. Det går att rengöra uppsamlingsbehållaren, deflektorn och filteret i en ljummen tvållösning, men se till att den är helt torr, innan du sätter tillbaka den i handdammsugaren.
5. Sätt deflektorn och filtret i dammbehållaren och monterasedan dammbehållaren i dammsugaren igen.

* Tillgänglig endast på visa modeller

Batteriavfallshantering när produktens livslängd är uppnådd.
Om dammsugaren ska avyttras måste batterierna tas ut. Använda batterier ska tas till en återvinningscentral och inte kasseras med vanligt hushållsavfall. För att ta bort batterierna, vänligen kontakta Hoover kundtjänst eller fortsätt enligt nedan.
VIKTIGT: Ladda alltid ur batterier helt innan de tas ut.

Batteriborttagning
Av säkerhetsskäl får litiumjonbatterierna i den här dammsugaren endast bytas ut av en servicetekniker från Hoover. När batterierna misslyckas med att upprätthålla laddningen, kontakta kundtjänsten hos Hoover för att arrangera ett utbyte.
Ta bort dammbehållaren. Skruva loss 3 skruvar och öppna enheten. Ta bort motormontaget och dra ur sladdarna. Ta bort batterierna. Kassera batterierna på ett säkert sätt.

OBS! Mer utförlig information om hantering och återvinning av produkten kan du få från kommunen, återvinningsanläggningen eller den butik där du köpte produkten.

Miljön:
Denna produkt är märkt enligt det europeiska direktivet 2011/65/EC gällande elektroniskt avfall och elektronisk utrustning (WEEE).
Genom att se till att produkten avfallshanteras på rätt sätt kan du hjälpa till att hindra möjliga konsekvenser för miljö och hälsa.
Symbolen på produkten visar att den inte får hanteras som hushållsavfall. Den ska i stället lämnas in på en insamlingsplats för återvinning av elektrisk och elektronisk utrustning.
Avfallshanteringen ska utföras enligt de lokala miljöbestämmelserna.
Mer utförlig information om hantering och återvinning av produkten kan du få från kommunen, återvinningsanläggningen eller den butik där du köpte produkten.

Denna apparat uppfyller de europeiska direktiven 2014/35/EU, 2014/30/EU och 2011/65/EU.

CANDY HOOVER GROUP S.r.l. Via Privata Eden Fumagalli, 20861 Brugherio (MB) Italy

GARANTIVILLKOR

Garantivillkoren för produkten definieras av vår representant i det land där produkten säljs. Du kan få uppgifter om aktuella villkor från återförsäljaren. Kvittot måste visas upp när man kräver ersättning enligt garantin.
Specifikationerna kan ändras utan föregående meddelande.

HOOVER reservdelar och förbrukningsvaror
Byt alltid delar med äkta HOOVER reservdelar. Dessa finns tillgängliga från din lokala HOOVER återförsäljare eller direkt från HOOVER. Uppge alltid modellnummer när du beställer delar.

DANSK

LÆS DENNE VEJLEDNING OMHYGGELIGT

Dette produkt skal samles og bør kun anvendes til det tiltænkte formål, som er beskrevet i disse instruktioner. Bør kun anvendes til rengøring i hjemmet.

Sikkerhedsanvisninger

Dette udstyr kan anvendes af børn, der er 8 år gamle og derover, og af personer med nedsatte fysiske, sensoriske eller mentale evner eller manglende erfaring og viden, hvis de er under opsyn eller vejledning i at bruge udstyret på en sikker måde og forstår de risici, der er involveret. Børn må ikke lege med udstyret. Rengøring og vedligeholdelse må ikke udføres af børn uden en voksen tilstede.

Dyp ALDRIG hele apparatet i væske, men kun den ende af opsamlingsbeholderen, hvorpå mundstykket sidder.
OPSUG IKKE STORE mængder væske.
UNDLAD at opsuge hårde eller skarpe genstande, tændstikker, varm aske, cigaretstumper eller andre lignende genstande.
OPSUG IKKE opløsningsmiddelbaserede produkter eller brændbare væsker som f.eks. rengøringsvæsker, benzin osv, eller dampe fra disse.
ANVEND IKKE apparatet hvis det lader til at være i stykker, og/eller kablet til opladeren er ødelagt.
DU MÅ IKKE erstatte litiumbatteripakken med batterier der ikke er genopladelige.
RENGØR ofte støvbeholderen og filtret, når du opsuger meget fint støv.
Oplad batterierne med Adapter*/Oplader* Brug med mellemrum batterierne helt op, så du opnår maksimal batterilevetid.

FUNKTIONER

A. Tænd/sluk-kontakt
B. Opladeindikator
C. Løsneknap til støvbeholder
D. Front fugemundstykke
E. Støvbeholder
f. Indbygget fugemundstykke
g. Opbevaringskrog
h. Oplader* - * Fås kun til visse modeller
I. Netspændingsadapter* - * Fås kun til visse modeller
J. Gummiskraberen
K. Opladerstik
L. Skabelon til at måle hulafstand* - * Fås kun til visse modeller

Elektriske krav
Denne støvsuger er forsynet med en dobbelt isoleret batterioplader, der kun er beregnet til tilslutning til en 220 V stikdåse. Se efter, at opladerens typeskilt passer til strømforsyningen.

OPBEVARING/OPLADNING

MONTÈR OPLADEREN* (* Kun til visse modeller.)
NØDVENDIGT VÆRKTØJ: SKRUETRÆKKER OG BOREMASKINE
OPLADNINGS-/PARKERINGSSTATION
Beregnet til anbringelse på en flad overflade eller montering vertikalt. **[2]**

For korrekt opbevaring samles resten af ledningen bag på opladerbasen. Den kan stikke ud til siderne eller nede.
VÆGMONTERING
1. Placér skabelonen lodret på monteringsfladen. Marker midten af de huller.
2. Flyt skabelonen og bor to 4,8 mm huller.
3. Sæt vægplugs i.
4. Placér rawplugs i hullerne og justér højden på skruerne for at sikre at opladeren* sidder helt fast mod monteringsfladen.

OPBEVARING AF ENHEDEN
1. Hold om apparatets håndtag, og skub det fast ned på opladningsstationen*.
2. Kontrollér, at det røde lys er tændt for at angive opladning.
3. Andre opbevaringsmetoder inkluderer, at hænge enheden med opbevaringskrogen, eller justere det indbyggede fugemundstykke [4], så enheden kan stå oprejst. **[3]**

OPLADNING
BEMÆRK: Brug kun den oplader, der er leveret sammen med støvsugeren, til opladning.
VIGTIGT: OPLAD STØVSUGEREN I MINDST 24 TIMER FØR DEN TAGES I BRUG FØRSTE GANG.

Når håndstøvsugeren skal oplades, skal afbryderen stå på Off.
Sørg for, at opladeren hele tiden er tilsluttet til en stikkontakt. Det er normalt for opladeren at blive varm at røre ved under opladning.
Det tager omkring 90 minutter at oplade batteriet helt, efter den første anvendelse.

VIGTIGT: Oplad aldrig batterierne ved over 37°C eller under 0°C.

DIODE-DISPLAY

Støvsugeren er udstyret med et LED lys (rød). Når produktet oplades, vil den røde LED blinke for at indikere at det oplades, eller det vil være tændt helt (fast), når produktet er helt opladet. Det røde LED lys vil være slukket, hvis produktet ikke oplades.

ANVENDELSE

BRUG: Tag støvsugeren af parkeringsstationen, og sæt tænd-/slukkontakten I stilling TÆNDT. Tøm og rengør støvsugeren og filteret efter hver brug, eller når den er fyldt.

TILBEHØR

Front fugemundstykke
Det forreste fugemundstykke bruges til at rengøre hjørner, og svært tilgængelige områder, og opbevares i støvbeholderen. For at bruge det, fjernes det forreste fugemundstykke fra støvbeholderen [4], derefter monteres det forreste fugemundstykke på det integrerede fugemundstykke, for at rengøre hjørner og svært tilgængelige områder. **[5]**

VÆSKEOPSUGNING
Gummiskraberen opbevares i ladestationen. Monter gummiskraberen på det integrerede fugemundstykke i beholderen, for at hjælpe med at fjerne væsker. **[6]** Maks. linjen må ikke overskrides.
VIGTIGT: Hold altid apparatet lodret, når du har opsuget væske (mundstykket nedad), så der hverken kommer fast eller flydende stof ind i motoren. Fjern altid væsken fra opsamlingsbeholderen umiddelbart efter opsugningen. Opsug ikke væske, som er baseret på opløsningsmidler, letantændelige eller brændbare væsker. Efter opsugning af væske SKAL du rengøre opsamlingsbeholderen,deflektor og filter omhyggeligt og tage gummiskraberen af, før du begynder at støvsuge.

STØVBEHOLDER & FILTER: AFTAGNING og UDSKIFTNING
VIGTIGT: RENGØR FILTERET EFTER HVER BRUG FOR AT OPNÅ DE BEDST MULIGE RESULTATER

1. Holde apparatets i en vertikal stilling, tryk løsneknappen ned, og tag støvbeholderen af. **[7]**
2. Fjern forsigtigt filteret og deflektor. Tøm støvbeholderen. **[8]**
3. Børst støv og snavs af filteret, eller ryst filteret nede I affaldsspanden. **[9]**
4. Støvbeholderen, deflektor og filteret kan vaskes I varmt sæbevand; sørg for at filteret erfuldstændigt tørt, før det sættes i støvsugeren igen.
5. Sæt deflektor og filteret I støvbeholderen igen, og sæt støvbeholderen på støvsugeren igen.

* Fås kun til visse modeller

Bortskaffelse af batterier ved slutningen på produktets levetid.
Hvis støvsugeren skal kasseres, bør batterierne fjernes. Brugte batterier skal afleveres på en genbrugsstation, og må ikke kasseres sammen med almindeligt affald. For at fjerne batterierne, bedes du kontakte Hoover kundeservice, eller fortsætte som beskrevet nedenfor.
VIGTIGT: Aflad altid batterierne helt, før de fjernes.

Fjernelse af batterier
Litium-ion-batterier i støvsugeren må kun udskiftes af en Hoover-servicetekniker af sikkerhedsårsager. Når batterierne ikke kan opretholde ladningsniveauet, bedes du kontakte Hoover-kundeservicecenter for at aftale en udskiftning.
Fjern støvbeholder. Skru de 3 skruer ud og åbn enheden. Fjern motorkonstruktion og frakobl ledningerne. Fjern batterierne. Bortskaf batterierne på en sikker måde.

BEMÆRK: Du kan få flere detaljerede oplysninger om behandling, genvinding og genbrug af dette produkt ved at kontakte din lokale kommune, renovationsfirmaet eller den butik, hvor du købte produktet.

Miljøet:
Denne håndstøvsuger er mærket i overensstemmelse med det europæiskedirektiv 2011/65//EC om affald af elektrisk og elektronisk udstyr (WEEE).
Ved at sikre at dette produkt bortskaffes korrekt er du med til at forhindre eventuelle negative konsekvenser for miljø og sundhed, som ellers kunne forårsages på grund af forkert bortskaffelse af dette produkt.
Symbolet på produktet angiver, at produktet ikke må behandles som husholdningsaffald. Det skal i stedet afleveres til en affaldsstation for genbrug af elektrisk og elektronisk udstyr.
Bortskaffelse skal ske i overensstemmelse med de lokale miljøregler vedrørende bortskaffelse af affald.
Du kan få flere detaljerede oplysninger om behandling, genvinding og genbrug af dette produkt ved at kontakte din lokale kommune, renovationsfirmaet eller den butik, hvor du købte produktet.

Dette apparat overholder bestemmelserne i EU-direktiverne 2014/35/EU, 2014/30/EU og 2011/65/EU.

CANDY HOOVER GROUP S.r.l. Via Privata Eden Fumagalli, 20861 Brugherio (MB) Italy

GARANTIERKLÆRING

Garantibetingelserne for dette apparat er som defineret af vores repræsentant i det land, hvor det er solgt. Oplysninger vedrørende disse betingelser kan indhentes hos den forhandler, apparatet er købt hos. Kvitteringer skal fremvises i forbindelse med ethvert krav under disse garantibetingelser.
Ret til ændringer uden varsel forbeholdes

Hoover Reservedele og Forbrugsstoffer
Udskift altid dele med ægte HOOVER reservedele. Disse fås fra Hoovers reservedelsforhandler, check www.hoover.dk Når du bestiller dele, skal du altid opgive modelnummer.

SUOMI

LUE NÄMÄ OHJEET HUOLELLISESTI

Tämä tuote on koottava näiden ohjeiden mukaan ja sitä on käytettävä vain tässä ohjeessa ilmoitettuun käyttötarkoitukseen. Käytä vain puhdistamiseen kotitalouksissa.

Turvallisuusmuistutukset

Tätä laitetta voivat käyttää yli 8-vuotiaat lapset ja henkilöt joilla on vähentynyt fyysinen, aistillinen tai henkinen kyky tai joilla ei kokemusta tai tietoja, mikäli heille on annettu ohjausta ja valvontaa koskien laitteen turvallista käyttöä ja ymmärtävät käyttöön liittyvät vaaratekijät. Lapset eivät saa leikkiä laitteella. Käyttäjän suorittamaa puhdistusta ja huoltoa ei tule suorittaa lasten toimesta ilman valvontaa.

ÄLÄ upota laitetta kokonaan nesteeseen, vain pölysäiliön suutinpää.
ÄLÄ imuroi suuria määriä nestettä.
ÄLÄ imuroi kovia tai teräviä esineitä, tulitikkuja, kuumaa tuhkaa, tupakantumppeja tai muita vastaavia esineitä.
ÄLÄ imuroi liuotinpohjaisia tuotteita tai herkästi syttyviä nesteitä, kuten puhdistusnesteitä, petroolia jne. tai muita höyryjä.
ÄLÄ käytä laitetta, jos se on viallinen tai jos latausalustan* johto tai muuntaja* on vaurioitunut.
ÄLÄ vaihda litiumakkua ei-ladattaviin akkuihin.
PUHDISTA pölysäiliö ja suodatin usein, kun imuroit hienojakoista pölyä.
LATAA akkuja muuntajalla*/latausasemalla*. Anna akkujen tyhjentyä ajoittain kokonaan akkujen parhaan mahdollisen käyttöiän takaamiseksi.

OMINAISUUDET

A. Päälle/pois-kytkin
B. Latauksen merkkivalo
C. Pölysäiliön irrotuspainike
D. Eturakosuutin
E. Pölysäiliö
f. Sisääntulon rakosuutin
g. Ripustuskoukku
h. Latausalusta* - * Saatavilla vain tietyissä malleissa
I. Muuntaja* - * Saatavilla vain tietyissä malleissa
J. Kumilasta
K. Latausasema
L. Ohjain* - * Saatavilla vain tietyissä malleissa

Verkkojännite.
Tämä HOOVER-laite on varustettu kaksois-eristetyllä akkulaturilla, joka sopii liitettäväksi vain 230V:n (Iso-Britannia 240V) pistorasiaan. Varmista, että laturin tietokyltin arvot vastaavat syöttöjännitettä.

SÄILYTYS JA LATAUS

LATAUSALUSTAN ASENNUS* (* Vain joissakin malleissa.)
TARVITTAVAT TYÖKALUT: RUUVIMEISSELI JA PORA
LATAUS- JA SÄILYTYSJALUSTA
Voidaan asentaa joko vaaka- tai pystyasentoon. **[2]**

Virtajohto voidaan kiertää siististi latausaseman taakse ja ulos laitteen jommalta kummalta sivulta tai pohjasta.
ASENNUS SEINÄÄN
1. Aseta ohjain* pystysuoraan asennuspinnalle. Merkitse reikien keskikohdat.
2. Ota ohjain* ja poraa merkintöjen kohdalle 4,8 mm reiät.
3. Aseta nailontulpat reikiin.
4. Aseta ruuvikiinnikkeet reikiin ja säädä ruuvien korkeutta varmistaaksesi, että latausalusta* on tiukasti kiinnitettynä asennuspintaan.

LAITTEEN SÄILYTYS
1. Pidä kiinni kahvasta ja paina imuri tukevasti paikoilleen latausjalustaan.
2. Varmista, että punainen merkkivalo syttyy latauksen merkiksi.
3. Voidaan säilyttää myös ripustamalla laite koukusta tai sisääntulon rakosuuttimen [4] asettaminen niin, että laite pysyy pystyssä. **[3]**

LATAUS
HUOMAA: Käytä vain imurisi kanssa toimitettua laturia imurin lataukseen.
TÄRKEÄÄ: LATAA IMURIA ENNEN ENSIMMÄISTÄ KÄYTTÖÄ VÄHINTÄÄN 24 TUNNIN AJAN.

Kun lataat laitetta, virtakytkimen tulee olla Off-asennossa.
Pidä laturi aina kytkettynä pistorasiaan. Laturi lämpeneminen latauksen aikana on aivan normaalia.
Ensimmäisen käyttökerran jälkeen latausaika täydelle akulle on noin 90 minuuttia.

TÄRKEÄÄ: Älä koskaan lataa akkuja yli 37 °C:n tai alle 0 °C:n lämpötiloissa.

LATAUKSEN LED-MERKKIVALO

Imuri on varustettu led-merkkivalolla (punainen). Punainen led-merkkivalo vilkkuu latauksen aikana ja se jää palamaan, kun laite on täysin ladattu. Punainen led-merkkivalo sammuu, jos laite ei lataudu.

KÄYTTÄMINEN

KÄYTTÖ: Irrota imuri säilytysjalustasta ja työnnä käynnistyspainike asentoon ON. Tyhjennä ja puhdista imuri ja suodatin jokaisen käyttökerran jälkeen, tai kun imuri on täynnä.

LISÄVARUSTEET

Eturakosuutin
Eturakosuutinta käytetään nurkkien ja vaikeapääsyisten alueiden puhdistamiseen, ja sitä säilytetään pölykannen lokerossa. Nurkkien ja vaikeapääsyisten alueiden puhdistusta varten irrota eturakosuutin pölykannesta **[4]** ja aseta eturakosuutin sisääntulon rakosuuttimeen. **[5]**

MÄRKÄIMUROINTI
Kumilastaa säilytetään latausjalustassa*. Aseta kumilasta paikoilleen pölysäiliön sisääntulon rakosuuttimeen, kun imuroit nesteitä. **[6]** Älä täytä pölysäiliötä merkkiviivan yli.
TÄRKEÄÄ: Pidä imuria pystyasennossa (suutinpää alaspäin) nesteiden imuroinnin aikana ja imuroinnin jälkeen, jotta nesteitä ei roisku tai pääse valumaan moottoriin. Tyhjennä pölysäiliö nesteestä heti käytön jälkeen. Älä imuroi liuotinpohjaisia nesteitä tai helposti syttyviä tai palavia nesteitä. Märkäimuroinnin jälkeen pölysäiliö, suojalevy ja suodatin ON KUIVATTAVA huolellisesti ja kumilasta irrotettava ennen tavallista imurointia.

PÖLYSÄILIÖ JA SUODATIN: IRROTUS ja ASENNUS
TÄRKEÄÄ: JOTTA IMURIN SUORITUSKYKY SÄILYISI MAHDOLLISIMMAN HYVÄNÄ, PUHDISTA SUOJALEVY JA SUODATIN JOKAISEN KÄYTTÖKERRAN JÄLKEEN.

1. Pidä laite pystyasennossa, paina irrotuspainiketta ja irrota pölysäiliö. **[7]**
2. Irrota suodatin ja suojalevy varovasti. Tyhjennä pölysäiliö **[8]**
3. Harjaa tai ravistele suodatin puhtaaksi roska-astian yllä. **[9]**
4. Pölysäiliö, suojalevy ja suodatin voidaan pestä lämpimässä saippuavedessä. Varmista, että se on täysin kuiva ennen kuin asennat sen takaisin imuriin.
5. Laita suojalevy ja asenna suodatin takaisin pölysäiliöön ja asenna pölysäiliö imuriin.

* Saatavilla vain tietyissä malleissa

Akun hävittäminen tuotteen eliniän lopussa.
Jos imuri hävitetään, akut on poistettava siitä. Vie käytetyt akut kierrätyskeskukseen. Älä hävitä niitä kotitalousjätteen mukana. Akkujen irrotusta varten ota yhteyttä Hooverin asiakaspalveluun tai toimi alla olevien ohjeiden mukaisesti.
TÄRKEÄÄ: Tyhjennä paristot aina kokonaan ennen niiden poistamista.

Akun poisto
Turvallisuuden vuoksi vain valtuutettu huoltoliike voi vaihtaa tämän imurin litiumioniakut. Kun akkuja ei enää voida ladata, ole hyvä ja ota yhteyttä Hooverin huoltoliikkeeseen vaihtoa varten.
Poista säiliö. Kierrä auki kolme ruuvia ja avaa laite. Poista moottorikoneisto ja irrota kaapelit. Poista akut. Hävitä akut turvallisesti.

HUOMAA: Saat lisätietoja tämän tuotteen käsittelemisestä, hyötykäytöstä ja kierrätyksestä paikallisilta viranomaisilta, kotitalouksien jätehuollosta tai liikkeestä, josta ostit tuotteen.

Ympäristö:
Tämä laite on merkitty sähkö- ja elektroniikkalaiteromusta annetun direktiivin 2011/65/EY (WEEE) mukaisesti.
Hävittämällä tämän laitteen oikein estät mahdollisia ympäristölle ja terveydelle aiheutuvia haittavaikutuksia, joita saattaa syntyä laitteen vääränlaisen hävittämisen seurauksena.
Laitteessa oleva symboli osoittaa, että laitetta ei saa hävittää kotitalousjätteenä. Se täytyy luovuttaa kodinkoneiden keräyspisteeseen sähkölaitteiden kierrätystä varten.
Hävittäminen on suoritettava paikallisten jätteiden hävittämistä koskevien ympäristösääntöjen mukaisesti.
Saat lisätietoja tämän tuotteen käsittelemisestä, hyötykäytöstä ja kierrätyksestä paikallisilta viranomaisilta, kotitalouksien jätehuollosta tai liikkeestä, josta ostit tuotteen.

Tämä laite on EU:n direktiivien 2014/35/EU, 2014/30/EU ja 2011/65/EU mukainen.

CANDY HOOVER GROUP S.r.l. Via Privata Eden Fumagalli, 20861 Brugherio (MB) Italy

TAKUU

Tämän laitteen takuuehdot määrittelee ostomaan Hoover-edustaja. Yksityiskohtaiset tiedot näistä ehdoista saa laitteen myyneeltä jälleenmyyjältä. Tämän takuun mukaisia vaateita esitettäessä on esitettävä myyntitodistus tai ostokuitti.
Oikeus muutoksiin pidätetään.

HOOVER-varaosat ja -tarvikkeet
Käytä aina vain alkuperäisiä HOOVER-varaosia. Niitä on saatavana paikalliselta HOOVER- jälleenmyyjältä tai huoltoliikkeestä. Mainitse varaosatilauksen yhteydessä laitteen tyyppinumero.

ČESKY

PŘEČTĚTE SI, PROSÍM, DŮKLADNĚ NÍŽE UVEDENÉ POKYNY

Tento vysavač se smí sestavit a používat pouze k účelům, pro něž je určen a jak jsou popsány v těchto pokynech. Používejte jej pouze k odstraňování nečistot v domácnosti.

Bezpečnostní upozornění

Tento přístroj smí používat děti od 8 let výše a osoby se sníženými fyzickými, smyslovými nebo mentálními schopnostmi nebo s nedostatkem zkušeností a znalostí, pokud jsou pod dohledem nebo jim byly dány pokyny týkající se bezpečného používání tohoto přístroje a byly seznámeny s možnými riziky jeho používání. S přístrojem si nesmí hrát děti. Čištění a údržbu nesmí provádět děti bez dohledu.

NIKDY neponořujte celý vysavač do kapalin. Je-li třeba, ponořte pouze hubici.
NIKDY nevysávejte kapaliny ve velkém objemu.
NIKDY nevysávejte tvrdé nebo ostré předměty, zápalky, žhavý popel, cigaretové nedopalky a podobné předměty.
NIKDY nevysávejte kapaliny na bázi rozpouštědel či hořlavé kapaliny jako například tekuté čisticí prostředky, benzín apod. nebo jejich výpary.
Nepoužívejte přístroj, pokud bude vadný nebo kabel k nabíjecí základně* nebo adaptéru* bude poškozený
NIKDY nevyměňujte lithiovou baterii za nenabíjecí baterie.
Při vysávání jemného prachu ČASTO čistěte schránku na nečistoty a sestavu filtru.
Akumullátor nabíjejte pomocí adaptéru*/ nabíjecí základny*. Pro zajištění maximální životnosti baterie, příležitostně baterii zcela vybijte.

POPIS

A. Spínač zap./vyp.
B. Kontrolka dobíjení
C. Tlačítko uvolnění schránky na nečistoty
D. Přední štěrbinový nástavec.
E. Zásobník na nečistoty
f. Vstupní štěrbinová hubice
g. Úložný háček
h. Nabíjecí základna* - * Pouze u některých modelů
I. Napájecí adaptér* - * Pouze u některých modelů
J. Mokré vysávání
K. Nabíjecí zásuvka
L. Měření* - * Pouze u některých modelů

Požadavky na napájení
Tento vysavač HOOVER je vybaven dvojitě odizolovanou nabíječkou baterií, která je vhodná k zapojení pouze do zástrčky 230 V(UK240V). Zkontrolujte, zda údaje na štítku nabíječky odpovídají hodnotám síťového napětí.

ULOŽENÍ / NABÍJENÍ

PŘIPEVNĚTE NABÍJECÍ ZÁKLADNU* (* Pouze u některých modelů.)
POŽADOVANÉ NÁSTROJE: ŠROUBOVÁK A VRTAČKA
NABÍJENÍ/STOJAN
Vysavač lze zasunout do nabíječky v horizontální nebo vertikální poloze. **[2]**

Nadbytečnou délku napájecího kabelu naviňte na zadní stranu nabíječky a kabel vysuňte spodním nebo postranním otvorem.
MONTÁŽ NA ZEĎ
1. Umístěte měření* na montážní desku svisle. Vyznačte středy montážních otvorů.
2. Sejměte měření* a vyvrtejte otvory o průměru 4,8 mm.
3. Do otvorů zasuňte hmoždinky.
4. Zastrčte hmoždinku do děr a výšku šroubu upravte tak, aby nabíjecí základna* byla pevně připevněna k montážní ploše.

ULOŽENÍ
1. Uchopte vysavač za rukojeť a zasuňte jej směrem dolů do nabíječky*.
2. Přesvědčte se, zda svítí červená světelná kontrolka signalizující nabíjení.
3. Další možné způsoby skladování je zavěšení jednotky pomocí úložného háku nebo uvední nástroje vstupní štěrbinové hubice **[4]** do polohy, ve které jednotka může stát ve svislé poloze. **[3]**

NABÍJENÍ
POZNÁMKA: Pro dobíjení používejte pouze nabíjecí stanici dodanou k vysavači.
DŮLEŽITÉ UPOZORNĚNÍ: PŘED PRVNÍM POUŽITÍM VYSAVAČ NABÍJEJTE NEJMÉNĚ 24 HODIN.

Při nabíjení se musí vypínač vysavače nacházet v poloze vypnuto.
Nabíječku mějte stále zapojenou do sítě. Je běžné, že při nabíjení se nabíječka zahřívá.
Úplné dobití baterie po prvním použití trvá přibližně 90 minut.

DŮLEŽITÉ UPOZORNĚNÍ: Důležité: Nikdy nenabíjejte akumulátor při teplotě vyšší než 37°C nebo nižší než 0°C.

LED KONTROLKA DOBÍJENÍ

Čistič je vybaven jednou kontrolkou LED (červená barva). Během nabíjení produktu bude červená kontrolka LED blikat, což znamená, že se nabíjí, nebo bude svítit (stále), je-li produkt zcela nabitý. Pokud se produkt nenabíjí, červená kontrolka LED nebude svítit.

NÁVOD K POUŽITÍ

POUŽITÍ: Sejměte nabíječku ze stojanu a spínač přesuňte do polohy ON (zapnuto). Po každém použití nebo jakmile nečistoty dosáhnou rysky maximálního naplnění vysavač vyprázdněte a vyčistěte filtr.

PŘÍSLUŠENSTVÍ

Přední štěrbinový nástavec.
Štěrbinový nástavec se používá na čištění koutů a těžko přístupných míst a je uložen na panelu sběrné nádoby. Chcete-li ho použít, vyndejte štěrbinový nástavec ze sběrné nádoby **[4]**, nasaďte ho na hubici a můžete čistit kouty a těžko přístupná místa. **[5]**

MOKRÉ VYSÁVÁNÍ
Nástavec se stěrkou je uložen v nabíjecím* stojanu. Na hubici nasaďte nástavec se stěrkou, který usnadňuje vysávání kapalin. **[6]** Dbejte, aby hladina nepřesáhla rysku maximálního naplnění.
DŮLEŽITÉ UPOZORNĚNÍ: Během vysávání i po vypnutí musí být přístroj ve svislé poloze, aby nedošlo k rozlití nasátých kapalin nebo k jejich proniknutí do motoru. Vždy po použití schránku na nečistoty vyprázdněte. Nikdy nevysávejte kapaliny na bázi rozpouštědel nebo hořlavé či vznětlivé kapaliny. Po každém vysávání kapalin a před vysáváním suchých nečistot JE TŘEBA schránku na nečistoty, deflektor a filtr nechat řádně vyschnout a odstranit nástavec se stěrkou.

SCHRÁNKA NA NEČISTOTY A FILTR: VYJMUTÍ a NASAZENÍ
DŮLEŽITÉ UPOZORNĚNÍ: PRO DOSAŽENÍ NEJVYŠŠÍ ÚČINNOSTI ČISTĚTE DEFLEKTOR a FILTR PO KAŽDÉM POUŽITÍ.

1. Dejte vysavač do svislé polohy, stiskněte tlačítko uvolnění schránky na nečistoty a schránku sejměte. **[7]**
2. Opatrně vyjměte filtr a deflektor. Vyprázdněte zásobník na prach. **[8]**
3. Vykartáčujte prach a špínu z filtru nebo zatřeste filtrem v odpadkovém koši. **[9]**
4. Prachový zásobník, deflektor a filtr lze umývat v teplé mýdlové vodě. Dříve, než jej vložíte zpět do vysavače, nechte jej důkladně vyschnout.
5. Zasuňte deflektor, zasuňte filtr zpět do schránky na nečistoty a schránku nasaďte zpět do vysavače.

* Pouze u některých modelů

Likvidace použitých baterií.
Před likvidací vysavače vyjměte baterii. Jakmile NiMH akumulátor ztratí dostatečnou kapacitu, vyjměte jej z vysavače a zlikvidujte jej v souladu s platnými předpisy o odpadech. Chcete-li vyjmout baterie, obraťte se na zákaznické středisko Hoover nebo postupujte podle níže uvedených pokynů.
DŮLEŽITÉ UPOZORNĚNÍ: Před vyjmutím je nutno baterii zcela vybít.

Vyjmutí baterií
Z bezpečnostních důvodů mohou být Li-ion baterie vyměněny pouze servisním technikem společnosti Hoover. Kontakt na servisního partnera Hoover najdete na stránkách www.hoover.cz Když se baterie již nenabíjí, kontaktujte prosím Zákaznické servisní středisko www.hoover.cz a dojednejte si jejich výměnu.
Vyndejte zásobník na prach. Odšroubujte 3 šroubky a otevřete jednotku. Vyjměte sestavu motoru a odpojte kabely. Vyjměte baterie. Zlikvidujte baterie bezpečně a ekologicky.

POZNÁMKA: Další informace o manipulaci, novém využití a recyklaci tohoto výrobku získáte na místním úřadě nebo jej odevzdejte v autorizovaném prodejním a servisním středisku Hoover.

Životní prostředí:
Tento spotřebič je označen podle Evropské směrnice2011/65/EC o Elektrickém a elektronickém zařízení (WEEE).
Zajištěním správné likvidace tohoto výrobku pomůžete předcházet případným negativním důsledkům pro životní prostředí a lidské zdraví, k nimž by jinak mohlo docházet při nesprávné manipulaci s tímto výrobkem.
Symbol na výrobku označuje, že tento výrobek nesmí být likvidován jako domovní odpad. Musí být dodán do příslušného sběrného místa pro recyklaci elektrických a elektronických zařízení.
Likvidace musí být provedena v souladu s místními předpisy pro ochranu životního prostředí, které se týkají likvidace odpadu.
Další informace o manipulaci, novém využití a recyklaci tohoto výrobku získáte na místním obecním úřadě, u služby pro sběr domovního odpadu nebo v prodejně, kde jste výrobek zakoupili.

Tento spotřebič je v souladu s evropskými směrnicemi 2014/35/EU, 2014/30/EU a 2011/65/EU.

CANDY HOOVER GROUP S.r.l. Via Privata Eden Fumagalli, 20861 Brugherio (MB) Italy

ZÁRUČNÍ PODMÍNKY

Záruční podmínky pro tento spotřebič stanovuje náš zástupce v zemi, v níž je spotřebič prodáván. Přesné znění podmínek vám poskytne prodejce, u něhož jste si zařízení zakoupili. Při reklamaci podle těchto záručních podmínek je nutno předložit doklad o koupi nebo převzetí.
Právo změny bez předchozího upozornění vyhrazeno.

Náhradní díly a spotřební materiály HOOVER
Vždy používejte originální náhradní díly společnosti HOOVER. Získáte je u autorizovaného prodejce výrobků HOOVER nebo u servisních partnerů. V objednávce dílů laskavě vždy uvádějte číslo modelu.

HRVATSKI

PAŽLJIVO PROČITAJTE UPUTE

Ovaj proizvod je potrebno montirati i koristiti samo za svrhu za koja je opisana u ovim uputama. Koristite samo za čišćenje u domaćinstvu.

Podsjetnik o sigurnosti

Ovaj uređaj smiju upotrebljavati djeca iznad 8 godina starosti kao i osobe sa smanjenim psihofizičkim sposobnostima odnosno osobe s nedostatkom znanja ili iskustva ako su pod nadzorom ili su obučene za sigurnu upotrebu uređaja te shvaćaju moguće opasnosti. Djeca se ne smiju igrati s uređajem niti ga smiju čistiti ili održavati bez nadzora odraslih osoba. Nadgledajte korištenje kada s uređajem rukuju djeca.

Usisivač NEMOJTE uranjati u vodu.
NE USISAVAJTE velike količine tekućine.
NEMOJTE pokupiti tvrde ni oštre predmete, šibice, vrući pepeo, opuške ni druge slične predmete.
NE USISAVAJTE proizvode na bazi otapala ili zapaljive tekućine poput tekućina za čišćenje, benzina i dr. kao ni pare tih tekućina.
NE KORISTITE uređaj ako je neispravan ili ukoliko je kabel ili punjač oštećen.
NEMOJTE mijenjati Litijski set baterija s ne punjivim baterijama.
ČESTO očistite spremnik prašine i filter uređaja nakon usisavanja sitne prašine.
Napunite baterije koristeći adapter ili stanicu za punjenje. Baterije povremeno potpuno ispraznite kako biste postigli maksimalni vijek trajanja baterije.

DIJELOVI

A. Tipka uključi/isključi
B. Indikator punjenja
C. Tipka za otvaranje spremnika prašine
D. Prednji nastavak za proreze
E. Spremnik prašine
f. Ulaz nastavka za proreze
g. Držač za spremanje uređaja
h. Stanica za punjenje* - * Samo neki modeli
I. Adapter* - * Samo neki modeli
J. Nastavak za brisanje i upijanje tekućine
K. Utičnica za punjenje
L. Mjerilo* - * Samo neki modeli

Zahtjevi električnog napajanja.
HOOVER uređaj ima punjač baterije s dvostrukom izolacijom koji treba uključiti samo u utičnicu napoja 230V (UK 240V). Uvjerite se da napon na nazivnoj oznaci na punjaču odgovara naponu utičnice.

POHRANA/PUNJENJE

MONTAŽA STANICE ZA PUNJENJE* (* Samo neki modeli.)
POTREBAN ALAT: IZVIJAČ I BUŠILICA
NOSAČ ZA POHRANU I PUNJENJE
Uređaj se može pohraniti u nosač za punjenje na ravnoj površini ili se montira u okomiti položaj. **[2]**

Kako biste ga uredno spremili, smotajte višak kabela na stražnjoj strani baze za punjenje i neka izađe bočno ili na dnu.
ZA MONTIRANJE NA ZIDU
1. Postavite mjerilo* okomito na površinu gdje će stajati. Označite sredinu otvora za montažu.
2. Maknite mjerilo* i izbušite rupe promjera 4,8 mm.
3. Postavite tiple.
4. Umetnite tiple u rupe i namjestite vijake da bi stanica* za punjenje bila pričvršćena na površinu.

SPREMANJE UREĐAJA
1. Držite usisavač za ručku i lagano ga gurnite prema dolje u nosač za punjenje*.
2. Provjerite da li se uključio crveni indikator punjenja.
3. Ostali metodi pohrane su vješanje jedinice rabeći držač za pohranu, ili prilagodbom ulaza za nastavak za proreze **[4]** kako bi se omogućilo da jedinica stoji uspravno. **[3]**

PUNJENJE
NAPOMENA: Za punjenje usisavača koristite isključivo dostavljeni punjač.
VAŽNO: PRIJE PRVE UPORABE, PUNITE USISAVAČ NAJMANJE 24 SATA.

Prekidač za uključivanje usisavača prilikom punjenja mora biti na položaju isključeno.
Punjač držite stalno priključenim na utičnicu. Normalno je da se punjač zagrije tijekom punjenja.
Nakon prve uporabe, potrebno je približno 90 minuta da se baterija u potpunosti napuni.

VAŽNO: Baterije nikad nemojte puniti na temperaturama iznad 37°C ni ispod 0°C.

LED SVJETLO PUNJENJA

Usisivač je opremljen s jednim LED svjetlom (crvene boje). Kada se proizvod puni, crveno LED svjetlo će treptati čime ukazuje da se puni, ili će stalno (fiksno) svjetliti kada je proizvod u potpunosti napunjen. Kad se proizvod ne puni, crveno LED svjetlo bit će ugašeno.

NAČIN KORIŠTENJA

UPORABA: Uzmite usisavač iz nosača pohrane, pomaknite prekidač za uključivanje na položaj ON. Ispraznite i očistite usisavač i filter nakon svake uporabe ili kad se usisavač napuni.

DODACI

Prednji nastavak za proreze
Prednji nastavak za proreze se rabi za čišćenje kutova i teško dostupnih područja, a sprema se na spremniku za prašinu. Kako bi ga rabili, izvadite prednji nastavak za proreze iz spremnika za prašinu **[4]** te potom stavite prednji nastavak za proreze na ulaz nastavka za proreze kako bi očistili kutove i teško dostupna područja. **[5]**

USISAVANJE TEKUĆINA
Nastavak za usisavanje tekućina pohranjen je na bazi punjača. Stavite nastavak s gumom na ulaz nastavka za proreze na spremniku kako bi olakšali sakupljanje tekućine. **[6]** Ne usisavajte ukoliko tekućina prelazi liniju maksimalne napunjenosti.
VAŽNO: Uvijek držite usisavač uspravno (kraj nastavka za usisavanje prema dolje) tijekom i nakon usisavanja tekućina, kako bi spriječili prolijevanje ili ulazak tekućina u motor. Uvijek ispraznite tekućinu iz spremnika odmah nakon uporabe. Ne usisavajte tekućine na bazi otapala, lako ili samozapaljive tekućine. Nakon usisavanja tekućina, spremnik, nastavak za usisavanje i filter MORAJU se potpuno obrisati i osušiti prije nastavka usisavanja suhe prašine i prljavštine.

SPREMNIK PRAÅ INE I FILTER: SKIDANJE i ZAMJENA VAÅ½NO
VAŽNO: ZA NAJBOLJE REZULTATE UPORABE, OČISTITE NASTAVAK ZA USISAVANJE I FILTER NAKON SVAKE UPORABE

1. Držeći usisavač u uspravnom položaju, pritisnite tipku zaotpuštanje i skinite sklop spremnika prašine. **[7]**
2. Lagano skinite filter i nastavak za usisavanje. Ispraznite spremnik prašine. **[8]**
3. Očetkajte prašinu i prljavštinu s fitera ili stresite filter unutar kante za smeće. **[9]**
4. Spremnik, nastavak za usisavanje i filter možete prati u toploj sapunici, no moraju biti potpuno suhi prije ponovnog stavljanja na usisavač.
5. Ponovno postavite nastavak za usisavanje i filter na spremnik prašine i montirajte sklop spremnika prašine na usisavač.

* Samo neki modeli

Odbacivanje baterija nakon što joj je prošao vijek trajanja.
Ako usisavač odlažete u otpad, potrebno je izvaditi baterije. Istrošene baterije se odlažu na sabirna odlagališta, a ne bacaju se u kućanski otpad. Da bi uklonili baterije, molimo kontaktirajte Hoover centar za korisnike ili postupite kako slijedi.
VAŽNO: Prije uklanjanja, baterije uvijek potpuno ispraznite.

Vađenje baterija
Iz sigurnosnih razloga, litij-ionske baterije u ovom usisivaču može zamijeniti samo Hoover servisni inženjer. Kada baterije više ne mogu držati punjenje, kontaktirajte Hoover korisnički servisni centar, kako bi ste organizirali zamjenu.
Izvadite posudu za prašinu. Odvijte 3 vijka i otvorite uređaj. Uklonite motor uređaja i odpojite kabel. Izvadite baterije. Baterije odložite na siguran način.

NAPOMENA: Ako se prilikom rasklapanja uređaja pojave bilo kakvi problemi ili za detaljnije informacije o postupanju, obnavljanju i recikliranju ovog proizvoda, kontaktirajte svoju lokalnu upravu ili odlagalište za kućanski otpad.

Zaštita prirodnog okoliša:
Ovaj uređaj označen je prema Europskom propisu 2011/65/EC o otpadnoj električnoj i elektroničkoj opremi (WEEE).
Osiguravanjem pravilnog odlaganja proizvoda, pomažete u sprječavanju mogućih negativnih posljedica za okoliš i ljudsko zdravlje, koje se inače mogu pojaviti zbog nepravilnog postupanja prilikom odbacivanja ovog proizvoda.
Simbol na proizvodu pokazuje da se proizvod ne tretira kao kućanski otpad. Umjesto toga, on se odlaže na odgovarajuće sabirno mjesto za recikliranje električne i elektroničke opreme.
Odlaganje se mora provoditi u skladu s lokalnim zakonima o odlaganju otpada.
Za detaljnije informacije o tretiranju, obnavljanju i recikliranju ovog proizvoda, kontaktirajte lokalnu upravu, odlagalište kućanskog otpada ili prodavaonicu u kojoj ste kupili proizvod.

Tento výrobek je v souladu s Evropskými směrnicemi 2014/35/EU 2014/30/EU a 2011/65/EU.

CANDY HOOVER GROUP S.r.l. Via Privata Eden Fumagalli, 20861 Brugherio (MB) Italy

IZJAVA O JAMSTVU

Jamstvene uvjete za ovaj uređaj određuje naš predstavnik u zemlji u kojoj je prodan. Pojedinosti s obzirom na uvjete jamstva mogu biti provedene i od prodavača od kojeg je uređaj kupljen. Prilikom reklamacije prema uvjetima ovoga jamstva obavezno je izdavanje računa ili primke.
Ovi navodi predmet su promjene bez prethodne obavijesti.

HOOVER rezervni dijelovi i potrošni materijal
Uvijek koristite samo originalne Hoover rezervne dijelove. Sve potrebno možete nabaviti kod ovlaštenog HOOVER prodavača ili izravno od HOOVERa. Kada naručujete dijelove uvijek navedite broj vašeg modela usisavača.

TÜRKÇE

LÜTFEN BURADAKİ TALİMATLARI DİKKATLE OKUYUN

Bu ürünün kurulumu ve kullanımı, sadece buradaki talimatlarda belirtilen kullanma amacına uygun şekilde yapılmalıdır. Sadece ev içi temizlikte kullanın.

Güvenlik uyarıları

Bu cihaz 8 yaş ve üzeri çocuklar ve yetersiz fiziksel, duyusal veya zihinsel kabiliyete sahip kişiler ya da deneyim ve bilgi yoksunu kişiler tarafından bir yetişkinin gözetiminde veya cihazın güvenli bir şekilde kullanımı ile ilgili talimatı ve bulunan tehlikelerin açıkça anlatılması ile kullanabilir. Çocuklar cihaz ile oynamamalıdır. Temizleme ve bakım işlemi denetimsiz şekilde çocuklar tarafından yapılmamalıdır.

Temizleyicinin tamamını sıvıya BATIRMAYIN, yalnızca başlığın ucunu batırın.
Çok fazla hacimde sıvı TOPLAMAYIN.
Sert veya sivri nesneler, kibrit, sıcak kül, sigara külü veya başka benzer öğeleri SÜPÜRMEYİN.
Solvent bazlı ürünleri veya temizlik deterjanı ve petrol gibi yanıcı sıvıları ve bunların buharını TOPLAMAYIN.
Şarj altlığı*, kablo veya Adaptör* hasar görmüşse cihazı KULLANMAYIN.
Lityum batarya grubunu şarj edilebilir olmayan bataryalarla DEĞİŞTİRMEYİN.
İnce tozlar toplanırken, toz torbasını ve filtreyi sık sık TEMİZLEYİN.
Pilleri Adaptör* veya Şarj Altlığı* ile şarj edin. Azami batarya ömrünü temin etmek için ara sıra bataryaları tamamen boşaltın.

ÖZELLİKLERİ

A. On/off Düğmesi
B. Şarj Lambası
C. Toz haznesi açma düğmesi
D. Ön Kenar Köşe Aparatı
E. Toz haznesi
f. Giriş Kenar Köşe Aparatı
g. Saklama Askısı
h. Şarj altlığı* - * Yalnızca belirli modellerde bulunur
I. Adaptör* - * Yalnızca belirli modellerde bulunur
J. Islak aleti
K. Şarj Soketi
L. Ölçer* - * Yalnızca belirli modellerde bulunur

Elektrik Gereklilikleri.
Bu HOOVER ev aleti sadece 230V (İngiltere: 240V) prize takılması uygun olan çift izolasyonlu bir batarya şarj cihazıyla verilmektedir. Şarj aleti anma değerleri etiketinin voltaj beslemenizle aynı olduğundan emin olun.

SAKLAMA / ŞARJ

ŞARJ ALTLIĞINI MONTE EDİN* (* Sadece belli modellerde.)
GEREKLİ ALETLER: TORNAVIDA VE MATKAP
ŞARJ / SAKLAMA ALTLIĞI
Bu ürün duvar desteği üzerindeki yerine düz bir yüzey üzerinde veya duvara monte edilmesi durumunda düşey olarak, takılı durmak üzere tasarlanmıştır. **[2]**

Derli toplu bir saklama için, şarj altlığının arkasındaki uzatma kablosunu sarın ve yandan veya alttan çıkarın.
DUVARA MONTE ETMEK İÇİN
1. Ölçeri* montaj yüzeyine dikey olarak yerleştirin. Deliğin merkezini işaretleyin.
2. Ölçer kaldırın, ve ardından 4,8 mm'lik delikler açın.
3. Dübelleri takın.
4. Şarj altlığının* montaj yüzeyine sıkıca sabitlenmesini sağlamak için dübelleri deliklere takın ve vidaların yüksekliğini ayarlayın.

SAKLAMA ÜNİTESİ
1. Üniteyi sapından tutun ve şarj altlığına sıkı bir şekilde bastırın*.
2. Kırmızı ışık şarj göstermek için açık olduğundan emin olun.
3. Diğer saklama yöntemleri, üniteyi saklama kancası ile asmak veya Giriş Kenar Köşe aparatını **[4]** ünite dik olacak şekilde ayarlamaktır. **[3]**

ŞARJ OLUYOR
NOT: Sadece elektrikli süpürgenizle birlikte verilen şarj aletini kullanın.
ÖNEMLİ: İLK KULLANIMDAN ÖNCE ELEKTRİKLİ SÜPÜRGENİZİ 24 SAAT ŞARJ EDİN.

Süpürge şarj edilirken açma/kapatma anahtarı kapalı konumunda olmalıdır.
Şarj cihazının fişini her zaman prize takılı tutun. Şarj aletinin şarj olurken ısınması doğaldır.
İlk kullanım sonrasında bataryanın tamamen şarj edilmesi yaklaşık 90 dakika sürer.

ÖNEMLİ: Pilleri kesinlikle 37°C'nin üzerindeki veya 0°C'nin altındaki sıcaklıklarda şarj etmeyin.

LED ŞARJ GÖSTERGESİ

Süpürge bir LED ile donatılmıştır (kırmızı renkli). Ürün şarj olurken, kırmızı LED yanıp sönerek ürünün şarj olmakta olduğunu gösterir ve ürün tamamen şarj olduğunda sabit olarak yanar. Ürün şarj olmuyorsa, kırmızı LED kapalı kalacaktır.

KULLANILMASI

KULLANIMI: El süpürgesini saklama tabanından çıkarın. Güç anahtarını ON konumuna getirin. Üniteyi ve filtreyi her kullanım sonrası veya dolduğu zaman boşaltın ve temizleyin.

EKLER

Ön Kenar Köşe Aparatı
Ön Kenar Köşe Aparatı, köşeleri ve zor ulaşılan yerleri temizlemek için kullanılır ve toz haznesinin üzerinde saklanır. Kullanmak için Ön Kenar Köşe Aparatını toz haznesinden **[4]** çıkarın ve köşeler ile zor ulaşılan alanları temizlemek için Ön Kenar Köşe Aparatını Giriş Kenar Köşe Aparatına takın. **[5]**

ISLAK SİLME ALETİ
Cam silme aleti şarj birimi* kaidesi içerisinde saklanır. Sıvıların toplanması için Cam Silme Aletini Kap Giriş Kenar Köşe Aparatına takın. **[6]** Buhar kazanını fazla doldurmadığınızdan emin olun.
ÖNEMLİ: Sıvı çekerken ve sıvı topladıktan sonra, sıvıların sıçramasını veya motora kaçmasını önlemek için, cihazı daima düşey (uç tarafı aşağıya bakacak şekilde) konumda tutun. Sıvıları daima kullanımdan hemen sonra kaptan boşaltın. Solvent bazlı çözeltileri, yanıcı veya patlayıcı sıvı maddeleri cihaz ile çekmeyin. Sıvıların kaba çekilmesinden sonra, kabın, yönlendiricinin ve filtrenin iyice kurulanması ve cam silme aletinin kuru kirler toplanmadan önce çıkartılması.

TOZ HAZNESİ VE FİLTRE : SÖKÜLMESİ ve DEĞİŞTİRİLMESİ
ÖNEMLİ: EN VERİMLİ SONUCU ALMAK İÇİN YÖNLENDİRİCİNİN VE FİLTRENİN HER KULLANIM SONRASINDA TEMİZLENMESİ ÖNERİLİR.

1. El süpürgesini dik durumda tutarken toz haznesi çıkarma (serbest bırakma) düğmesine basarak hazneyi çıkartın. **[7]**
2. Filtreyi ve Yönelticiyi yavaşça çıkartın. Hazneyi boşaltın. **[8]**
3. Filtredeki toz ve pisliği fırçalayın veya filtreyi çöp kutusu içerisinde sallayın. **[9]**
4. Hazne, Yöneltici ve Filtre sıcak sabunlu su ile yıkanmalıdır. Temizleyicinizi yerine yerleştirmeden önce tamamının kuru olduğundan emin olun.
5. Yöneltici ve Filtreyi hazneye yerleştirin ve hazneyi temizleyiciye tekrar takın.

* Yalnızca belirli modellerde bulunur

Ürün Hizmet Ömrü Sonunda Bataryanın Elden Çıkarılması.
Süpürgenizi atmanız gerekiyorsa piller çıkarılmalıdır. Kullanılmış piller bir geri dönüşüm istasyonuna bırakılmalı ve ev atıkları ile birlikte atılmamalıdır. Bataryaları çıkarmak için lütfen Hoover Müşteri Merkezi ile iletişime geçin ya da aşağıda belirtilen şekilde ilerleyin.
ÖNEMLİ: Çıkarmadan önce pilleri her zaman tamamen deşarj edin.

Pilin çıkarılması
Güvenlik nedeniyle, bu temizleyicideki lityum iyon piller yalnızca Hoover Servisi yetkili tarafından değiştirilebilir. Piller şarj edilemeye başladığında, değiştirmek için lütfen Hoover Müşteri Hizmetleri Merkezi ile temasa geçin.
Toz kabını çıkarın. 3 vidayı da sökün ve üniteyi açın. Motor grubunu sökün ve kabloların bağlantısını kesin. Pilleri çıkarın. Pilleri güvenli bir şekilde imha edin.

NOT: Üniteyi sökmekte sorun yaşarsanız ya da ürünün işlenmesi, geri kazanılması veya geri dönüştürülmesi hakkında detaylı bilgi almak isterseniz yerel belediye birimine veya evsel atık imha hizmetleri sunan bir tesise danışın.

Çevre:
Bu ürün, Atık Elektrikli ve Elektronik Ekipman (WEEE) konulu AB Direktifi 2011/65/EC'ye uygundur.
Bu ürünün doğru şekilde imha edildiğinden emin olarak, hatalı şekilde imha edilmesinin çevreye ve insan sağlığına yönelik olası olumsuz sonuçlarının önlenmesine yardımcı olursunuz.
Ürünün üzerindeki sembol, bu ürünün ev atığı olarak değerlendirilemeyeceğini gösterir. İmha edileceği zaman, elektrikli ve elektronik ekipman imhası için belirlenen toplama noktalarına gönderilmelidir.
İmha işlemleri yerel yönetimlerin yürürlükte olan mevzuatına göre yapılmalıdır.
Ürünün nasıl elden çıkarılacağı konusunda daha detaylı bilgi için bağlı bulunduğunuz muhtarlığa, çöp toplama şirketine veya ürünü satın almış olduğunuz mağazaya müracaat edin.

Bu cihaz, 2014/35/EU, 2014/30/EU ve 2011/65/EU sayılı Avrupa Direktifleri ile uyumludur.

CANDY HOOVER GROUP S.r.l. Via Privata Eden Fumagalli, 20861 Brugherio (MB) Italy

GARANTİ BEYANI

Bu cihaz için garanti koşulları, cihazın satıldığı ülkedeki temsilcimiz tarafından tanımlanmaktadır. Bu koşullara ilişkin ayrıntılar cihazın satın alındığı bayiden edinilebilmektedir. Bu garanti koşulları altında yapılan talepte satış fişi(faturası) ve makbuzu ibraz edilmiş olmalıdır.
Haber verilmeksizin değişiklikler yapılabilir.

HOOVER yedek parçaları ve Sarf Malzemeleri
Parçaları her zaman orijinal HOOVER yedek parçalarıyla değiştirin. Bu parçaları HOOVER servislerinden tedarik edebilirsiniz. Parça siparişi verirken mutlaka cihazın model numarasını belirtin.

عربى

الرجاء قراءة هذه الإرشادات بدقة

من الضروري القيام بتركيب هذا المنتج ويجب أن يستعمل فقط للهدف المقصود بموجب المشار إليه في هذه الإرشادات. الاستعمال فقط للتنظيف المنزلي.

تعليمات السلامة

الأطفال عمر 8 سنوات فأكثر وكذلك الأشخاص ذوي الإعاقة البدنية أو الحسية أو العقلية أو من ليس لديهم الخبرة والمعرفة الكافية يمكنهم استخدام هذا الجهاز إذا تم ذلك تحت إشراف أو بعد تلقي التعليمات الخاصة باستخدام الجهاز بطريقة آمنة واستيعاب المخاطر المصاحبة. يمنع لعب الأطفال بالجهاز. عمليات التنظيف والصيانة بواسطة المستخدم ينبغي ألا يقوم بها الأطفال بدون إشراف.

لا تغمر جهاز التنظيف بالكامل في السوائل، فقط طرف الفوهة.
لا تلتقط كميات كبيرة من السائل.
لا تلتقط الأشياء الصلبة أو الحادة، أو الثقاب، أو بقايا الحرق الساخنة، أو أعقاب السجائر، أو غيرها من الأشياء الشبيهة.
عدم شفط المواد ذات القاعدة المذيبة أو المواد القابلة للاشتعال، مثل مواد التنظيف، البترول والخ أو الأبخرة الناتجة عنها.
"لا" تستخدم الجهاز إذا بدا أنه معطل، أو كان كابل قاعدة الشحن* أو المهايئ (المحول)* تالفًا.
"لا" تستبدل البطاريات الليثيوم ببطاريات غير قابلة لإعادة الشحن.
نظف مجموعة الوعاء والمرشح (الفلتر) بمعدل تكرار أكبر في حالة شفط مسحوق ناعم.
أعد شحن البطاريات باستخدام المهايئ (المحول)*/ قاعدة الشحن*. من حين لآخر، قم بتفريغ البطاريات بالكامل للحصول على الحد الأقصى للعمر الافتراضي للبطارية.

الميزات

A .مفتاح فتح وغلق
B .مؤشر الشحن
C .زر تحرير حوض الغبار
D .أداة تنظيف الشقوق الأمامية
E .حوض الغبار
f .مدخل أداة تنظيف الشقوق
g .خطاف التخزين
h .قاعدة الشحن* - * مُتوفرة في طرازات معينة فقط
I .المهايئ (المحول)* - * مُتوفرة في طرازات معينة فقط
J .المسحة المطاطية
K .مقبس الشحن
L .مقياس* - * مُتوفرة في طرازات معينة فقط

المتطلبات الكهربائية
يتم توريد جهاز "هوفر" هذا مع شاحن بطارية ذو عزل مزدوج وهو مناسب فقط للتوصيل بمخرج مقبس ذو جهد كهربي 230 فولت (240V المملكة المتحدة). تأكد من أن بيانات ملصق تقنين الشاحن تطابق مصدر إمداد الجهد الكهربي (الفولتية) لديك.

التخزين/ الشحن

تركيب قاعدة الشحن* (* طرازات معينة فقط)
الأدوات المطلوبة: مفك براغي ومثقاب
قاعدة الشحن/ التخزين
مصمم للتقعيد في قاعدة الشحن على سطح مستو أو يركّب عموديًا. **[2]**

لتخزين مرتّب، لف الكابل الزائد على الجزء الخلفي من قاعدة الشحن وأخرجه من أي جانب أو من أسفل.
للتركيب على الجدار
1. ضع المقياس* على سطح التركيب عموديًا. ضع علامة على مراكز الثقوب.
2. حرك المقياس* ثم احفر ثقوب 4.8 مم.
3. ركب القابس الجداري.
4. أدخل الخوابير البلاستيك (الفيشر) في الثقوب، واضبط ارتفاع البراغي لضمان تثبيت قاعدة الشحن* بإحكام على سطح التركيب.

تخزين الوحدة
1. أمسك الوحدة من المقبض وادفع بحزم لأسفل على قاعدة الشحن*.
2. تأكد من أن المؤشر الأحمر مُضاء للدلالة على الشحن.
3. طرق التخزين الأخرى هي تعليق الوحدة باستخدام خطاف التخزين، أو تعديل مدخل أداة تنظيف الشقوق [4] للسماح للوحدة بالوقوف في الوضع القائم. **[3]**

الشحن
ملاحظة: قم باستخدام الشاحن المرفق مع جهاز التنظيف فقط لإعادة الشحن.
مهم: قبل الاستخدام لأول مرة، قم بشحن جهازك لمدة 24 ساعة على الأقل.

عند الشحن، يجب أن يكون مفتاح طاقة جهاز التنظيف في وضع OFF (إيقاف التشغيل).
اترك الشاحن موصلاً بمقبس الشحن في جميع الأوقات. من الطبيعي أن يصبح الشاحن دافئا عند لمسه أثناء الشحن.
يستغرق إعادة شحن البطارية بالكامل حوالي 90 دقيقة بعد أول استخدام.

مهم: لا تقم أبدًا بشحن البطاريات في درجات حرارة أعلى من 37 درجة مئوية أو أقل من 0 درجة مئوية.

مؤشر ليد حالة الشحن

هذا الجهاز مزود بمؤشر دايود مشع (ليد) واحد (أحمر اللون). وأثناء شحن الجهاز، سيومض مؤشر الليد الأحمر للدلالة على أنه جار الشحن أو أنه سيكون ضوءه ثابتًا عندما يكون الجهاز مشحونًا بالكامل. سوف ينطفئ مؤشر الليد الأحمر في حالة عدم شحن الجهاز.

كيفية الاستعمال

الإستعمال: أخرج جهاز التنظيف من قاعدة التخزين، وأزلق مفتاح الطاقة إلى وضع ON (التشغيل). القيام بتفريغ الوحدة والفلتر بعد كل إستعمال أو عندما تصبح الوحدة مليئة.

إضافيات

أداة تنظيف الشقوق الأمامية
تُستخدم أداة تنظيف الشقوق الأمامية لتنظيف الأركان والمناطق التي يصعب الوصول إليها ويتم تخزينها على سطح حوض الغبار. للاستخدام، أخرج أداة تنظيف الشقوق الأمامية من حوض الغبار [4] ثم ثبّتها على مدخلها لتنظيف الأركان والمناطق التي يصعب الوصول إليها. **[5]**

شفط السوائل
يتم تخزين المسحة المطاطية في قاعدة الشحن*. ركّب المسحة المطاطية في مدخل أداة تنظيف الشقوق بالوعاء للمساعدة في تجميع السوائل. **[6]** ولا تملأ بعد خط الحد الأقصى (Max).
مهم: دائمًا، يجب أن يكون جهاز التنظيف رأسيًا (طرف الفوهة لأسفل) أثناء شفط السوائل وبعده، لمنع الانسكاب أو دخول السائل إلى المحرك. دائمًا، أفرغ السائل من الوعاء مباشرة بعد الاستخدام. لا تلتقط المحاليل التي تحتوي على مذيبات أو السوائل القابلة للاشتعال أو القابلة للاحتراق. بعد شفط السوائل، "يجب" تجفيف الوعاء والحارف والمرشح (الفلتر) تمامًا وإزالة المسحة المطاطية قبل شفط الغبار الجاف.

الوعاء والمرشح (الفلتر): الإزالة والاستبدال
مهم: للحصول على نتائج أفضل نظف الحارف والمرشح (الفلتر) بعد كل استخدام

1. أمسك جهاز التنظيف في الوضع الرأسي، واضغط على زر التحرير وانزع مجموعة الوعاء. **[7]**
2. انزع المرشح (الفلتر) والحارف برفق. فرغ الوعاء. **[8]**
3. القيام باستعمال فرشاة لإزالة الغبار والأوساخ عن الفلتر أو خض الفلتر داخل وعاء النفايات. **[9]**
4. من الممكن غسل الوعاء والحارف والمرشح (الفلتر) بالماء الدافئ والصابون، واحرص على جفافها تمامًا قبل إعادة تركيبها في جهاز التنظيف.
5. أعد تركيب الحارف والمرشح (الفلتر) في الوعاء وأعد تجميع الوعاء على جهاز التنظيف.

* مُتوفرة في طرازات معينة فقط

التخلص من البطارية عند انتهاء عمر الجهاز
إذا كان سيتم التخلص من الجهاز فينبغي إزالة البطاريات. ينبغي تسليم البطاريات المستعملة إلى محطة إعادة تدوير وعدم التخلص منها مع النفايات المنزلية. لإزالة البطاريات، فضلاً اتصل بمركز عملاء Hoover أو اتّبع الخطوات الموضحة أدناه.
مهم: دائما قم بتفريغ البطاريات تماما قبل الاستغناء عنها.

إزالة البطاريات
لدواعي السلامة، لا يُمكن استبدال بطاريات الليثيوم أيون الموجودة في هذا الجهاز إلا بواسطة أحد مهندسي صيانة Hoover. وعندما تفشل البطاريات في الاحتفاظ بالشحن يُرجى الاتصال بمركز خدمة عملاء Hoover لترتيب الاستبدال.
إزالة وعاء الغبار. فك البراغي الثلاثة وافتح الوحدة. أزل مجموعة المحرك وافصل الكابلات. أزل البطاريات. تخلص من البطاريات بشكل آمن.

ملاحظة: إذا واجهت أي صعوبات في تفكيك الوحدة أو احتجت للمزيد من المعلومات حول التعامل مع الجهاز واسترداده وإعادة تدويره يُرجى الاتصال بالمجلس المحلي لمدينتك أو خدمة التخلص من النفايات المنزلية.

البيئة:
هذا الجهاز متوافق مع التوجيهات الأوروبية EC/2011/65 الخاصة بالمعدات الكهربائية والإلكترونية.
من خلال الحرص على التخلص من هذا المنتج بطريقة صحيحة فإنك بذلك سوف تساعد على منع الآثار السلبية المحتملة على البيئة وصحة الإنسان، والتي من الممكن أن تنتج عن التعامل مع نفايات هذا المنتج بشكل غير مناسب.
الرمز الموجود على المنتج يشير إلى أنه قد لا يعامل معاملة القمامة المنزلية.
بالبديل من الممكن إرسال الجهاز إلى نقطة تجميع الأجهزة الخاص في استعادة المكونات الكهربائية والإلكترونية.
يجب التخلص من الجهاز عن الانتهاء من استعماله كليا بالموافقة مع الأنظمة المحلية الجارية الخاصة في تجميع النفايات.
للمزيد من المعلومات حول المعالجة، والإصلاح، وإعادة التدوير لهذا المنتج، يُرجى الاتصال بمكتب المدينة المحلي، أو خدمة التخلص من القمامة المنزلية لديكم، أو المتجر الذي اشتريت منه هذا المنتج.

هذا المنتج متوافق مع التوجيهات الأوروبية EU/2014/35 و EU/2014/30 و EU/2011/65.

CANDY HOOVER GROUP S.r.l. Via Privata Eden Fumagalli, 20861 Brugherio (MB) Italy

بيان الضمان

شروط الضمان الخاصة في هذا الجهاز هي بموجب النظم المحددة من قبل ممثلنا في الدولة التي يباع بها. من الممكن الحصول على التفاصيل الخاصة بهذه الشروط من قبل التاجر الذي تم شراء الجهاز منه. يجب أن ترفق فاتورة البيع عند القيام بأي مطالبة بموجب أحكام هذا الضمان.
يخضع للتعديلات بدون تبليغ.

قطع غيار و مستهلكات "هوفر"
قم دائما باستبدال قطع الجهاز بقطع غيار HOOVER الأصلية. وهي متوفرة لدى موزع HOOVER المحلي أو مباشرة من HOOVER. عندما تقوم بطلب قطع الغيار أشر دائما إلى رقم نموذج الجهاز.