Questo manuale d'istruzione è fornito da trovaprezzi.it. Scopri tutte le offerte per Brita Elemaris o cerca il tuo prodotto tra le migliori offerte di Depuratori e Trattamento acqua

AE 4 Homes FZCO
Building No. 4, Office 133
Sheikh Zayed Road
P.O. Box 61379 Dubai UAE
+971 4 380 76 11

AU BRITA Water Filter Systems
Distributors Pty Ltd., Level 9
123 Epping Road, North Ryde
NSW 2113
Tel. - AUS: 13 00 55 77 62
Tel. - NZ: 0800 4 BRITA /
0800 42 74 82
www.brita.com.au
www.brita.co.nz

AZ NIMEX LLC
Akhmad Rajabli Street 50E
1052 Baku
Azerbaijan
Tel. + 994 12 564 0279
Fax + 994 55 441 0021

EG المستورد و الوكيل الوحيد فى جمهورية مصر العربية: شركة فرست براندز - ت : 26160667 – بلد القاهرة 26161781 المنشأ : المانيا

HK BRITA Hong Kong Limited
Flat CD
31/F, Tower A, Billion Centre
1 Wang Kwong Road,
Kowloon Bay
Kowloon
Tel: +852 37 00 60 88
Fax: +852 37 00 60 99
www.thinkyourwater.com

KZ ТОО «AsiaSuCompany»
Казахстан Республикасы
г.Алматы, ул. Гоголя 140/13
Т.327-5504

LT AQUA PURITY OÜ
LV Kullerkupu 17
EE - 50412 Tartu, Estonia
Tel.: 00370 63006417
www.brita.lt
www.brita.lv

MD "Lumea Filtrelor" srl
Transnistria 5/9
2023 Chisinau
Tel.: + 373 79 77 70 44
Fax: + 373 79 77 70 44

MK Canmak DOO Skopje
Balzakova 5/9
1000 SKOPJE
Tel.: +389 71 327597

PH Mayon Consolidated Inc.
91-95 Panay Avenue,
Quezon City, Manila
Tel.: 00 63 - 2 - 372 39 44
Fax: 00 63 - 2 - 372 32 53

RO Kitchen Shop SRL
Bulevardul Lacul Tei nr. 1-3,
cladirea ISPE, etaj 5, Sector 2,
20371, Bucuresti
Tel.: +40314 08 88 88
www.brita.ro

RU ООО БРИТА, ул. Петровка 27,
Москва 107031, РФ.
Тел. +7 (495) 956 63 01
www.brita.ru

SG Allergy Management Systems
Pte Ltd.
203 Wing B Henderson Road
#0907 Henderson Industrial
Park
Singapore 159546
Tel. 00 65 62 98 20 66
Fax 00 65 62 98 96 13

TH AQUA Innotech (Thailand)
Co., Ltd.
41/15 Soi Si Akson
Chuea Phloeng Road
Thung Maha Mek, Sathon
Bangkok 10120
Tel.: + 66 - 22 49 30 67
Fax: + 66 - 22 49 30 68
www.brita.net

TN Grintech s.a.r.l.
Route Z4 - Z.I. Saint Gobain
1009 Jebel Jeloud
Tel.: 00216 71 48 31 66
Fax: 00216 71 48 31 88

TR BRITA TURKEY SU
ÇÖZÜMLERI,
LIMITED ŞIRKETI,
Rüzgarlıbahçe Mahallesi,
Cumhuriyet Cad. No 39,
Hasoğlu Plaza Kat 5 Daire 59
Kavacık, Beykoz – İstanbul
www.brita.com.tr

UA ТОВ „ВФС ТРЕЙД"
БУЛЬВАР ДРУЖБИ
НАРОДІВ, будинок 14-16,
01103, м.Київ, Україна
тел. +38 (044) 581 52 9
www.brita.ua

ZA Aperture Importer Trading CC
P.O.Box 2787
Cramerview 2060
Tel. 08 61 BRITA1
or 08 61 27 48 21
(Customer Care Line,
only in South Africa)
Fax 08 61 11 55 65
www.brita.co.za

1036396-00-YAM
GA MAXTRAplus Universell ROWO 1/2

EN

I. Congratulations on your new BRITA water filter jug with MAXTRA+ Universal!

Thank you for choosing BRITA quality for cleaner, fresher tasting BRITA filtered water

MAXTRA+ Universal is the key for cleaner, fresher tasting BRITA filtered water

The innovative BRITA MicroFlow Technology ensures a much more powerful water filtration:

- The new smaller Micro Carbon Pearls are made from carbon of natural coconut shells. Thanks to the BRITA MicroFlow Technology taste and odour impairing substances, such as chlorine, are effectively adsorbed and locked away in millions of pores within the Micro Carbon pearls of the filter.
- Ion-Exchange Pearls ensure powerful and well-proven limescale reduction for reliable protection of domestic household appliances.
- Effective reduction of metals such as lead and copper that may be present in your water due to domestic plumbing.

For cleaner, fresher tasting water in hot and cold drinks and for cooking.

The contaminants or other substances removed or reduced by this water treatment system are not necessarily present in your water.

MAXTRA+ Universal FlowControl: perfect filtration

MAXTRA+ Universal FlowControl ensures the perfect filtration time for best results through the ideal combination of the MAXTRA+ Universal cartridge and the funnel of the BRITA water filter.

Lifetime of the MAXTRA+ Universal cartridge

MAXTRA+ Universal cartridge life depends on local water quality, such as water hardness.

The MAXTRA+ Universal cartridge filters up to 150 litres.*

To ensure optimum performance you should change your MAXTRA+ Universal cartridge every four weeks. To remind you of the next cartridge change, your BRITA water filter jug is equipped with a cartridge exchange indicator.

*Limescale is certified to be reduced for 120l according to DIN 10521.

Over 50 years of experience is a guarantee of quality

For over 50 years, BRITA has stood for constant innovation and the highest quality in the development of water filter solutions. To justify high quality requirements at BRITA there are stringent internal and external quality controls. The independent and renowned TÜV SÜD controls the consistent quality of household water filters and cartridges on a regular basis. TÜV SÜD certifies the food grade quality of BRITA water filters and the MAXTRA+ Universal cartridge according to German and European legislation.

100% satisfaction: the BRITA guarantee

BRITA is convinced that this BRITA product will satisfy your demands of quality and performance. If you are not completely satisfied with your BRITA product, BRITA guarantees to give you your money back within 30 days from date of purchase. Please send the water filter together with the receipt, reason for return, your full name, telephone number and your bank info to your local BRITA customer service which is listed on the back page.

II. Quality from the very start

To ensure that you get the best results from your BRITA water filter, please follow the instructions carefully.

1 Cleaning instructions for your new BRITA water filter before first use and every cartridge exchange

Funnel and jug

Dishwasher safe (max. 50 °C).

If your BRITA water filter has been in contact with food that is likely to cause discoloration (e.g. tomato ketchup, mustard) clean your BRITA water filter. To avoid possible discoloration of your BRITA water filter, do not include it in a dishwasher containing dirty crockery from such foods.

Please clean your BRITA fill&enjoy Fun or BRITA fill&enjoy Flow only by hand with cold or lukewarm water.

Lid with BRITA Smart Light A1

Before cleaning the lid in the dishwasher please remove the BRITA Smart Light from the lid by turning it anti-clockwise. A1

The removed BRITA Smart Light must not be washed in the dishwasher. After removal clean the BRITA Smart Light by hand using a soft and damp cloth. After cleaning the lid simply insert the BRITA Smart Light back into the lid by turning it clockwise as far as it will turn. A2

Lid with BRITA Meter B

Before cleaning the lid in the dishwasher please remove the BRITA Meter from the lid. Press the two tongues on each side of the BRITA Meter and tilt the BRITA Meter back towards the handle cover for complete removal. The removed BRITA Meter must not be washed in the dishwasher. Clean the removed BRITA Meter by hand.

Lid with non removable BRITA Memo S **or BRITA Calendar** T.

The lid must not be washed in the dishwasher. Clean the lid by hand.

BRITA water filter with a tap spout C

Please pass warm water through the tap spout, and you may wipe it internally with a cotton bud or similar. Please hand tighten the union nut in order to ensure that leaks are prevented. The tap can be easily disassembled by screwing off the cap located under the lever and then cleaning the spout and components.

> **Tip** Please use mild detergents but no abrasive cleaners. For descaling lid, BRITA Meter and Smart Light use common household citric acid based descaling fluids.

2 Preparation of the MAXTRA+ Universal cartridge D

Fill the clean jug with cold water. Remove the protective wrapper from the MAXTRA+ Universal cartridge (Note: The new MAXTRA+ Universal cartridge may be damp from steam treatment process). Immerse the MAXTRA+ Universal cartridge in cold water and shake it gently to remove any air bubbles. Remove the MAXTRA+ Universal cartridge and discard the used water.

3 Insert the MAXTRA+ Universal cartridge E

Insert the funnel into the jug. Place the MAXTRA+ Universal cartridge into the hollow of the funnel and push downwards until it is positioned firmly.

4 Filling of the BRITA water filter jug

The filling method depends on the features in the lid of your BRITA water filter model. The water in the funnel is automatically filtered and flows into the jug.

Variants of the lid

BRITA water filter with automatic pour through lid

If your BRITA water filter features BRITA Meter please turn the lid on its back and insert the BRITA Meter into the lid. Put the hook under the "START" button into its assembly jig in the lid. Tilt the BRITA Meter forward until it "clicks" firmly into place. F

Hook the lid in its assembly jigs into the jug and press it down towards the handle. G

Fill your BRITA water filter directly under the tap with cold water. The stream of tap water activates the automatic pour through lid. The pour through lid closes automatically when the maximum filling level has been reached. H

BRITA water filter with flip top lid I

Carefully press the lid onto the jug until it is in place. Open the flip top lid and place the opening under the tap. Fill your BRITA water filter directly under the tap with cold water.

BRITA water filter without pour through opening J

Remove the lid and fill the funnel with cold tap water. Press the lid onto the jug until it is in place.

5 Activate the MAXTRA+ Universal cartridge K

The MAXTRA+ Universal cartridge must be activated with the first two fillings. Discard the first two fillings or use the water for your plants.

With the third filling the MAXTRA+ Universal cartridge is ready for use – you will enjoy cleaner, fresher tasting BRITA filtered water.

In case that carbon particles are released please rinse the funnel and insert the cartridge again. For detailed information about particles please see paragraph "Natural traces" under "Important notes".

6 Cartridge exchange indicator adjustment

Your BRITA cartridge exchange indicator will prompt you when you need to change the MAXTRA+ Universal cartridge. The indicator is in the lid of your BRITA water filter. BRITA recommends the exchange of your MAXTRA+ Universal cartridge at least every four weeks to ensure optimum filtration performance.

Variants of the lid

BRITA water filter with BRITA Smart Light L

The BRITA Smart Light ensures that you can enjoy cleaner, fresher tasting BRITA filtered water all the time. It was exclusively developed for the new generation of BRITA water filter jugs using the latest technology. It monitors the filtration performance and indicates intuitively when to change the cartridge for optimum filtration performance. Using an intelligent sensor it not only measures the time since the last cartridge change but also takes the volume used into account.

For activation before first use and after every change of the MAXTRA+ Universal cartridge, press the BRITA Smart Light LED reset button for approximately 5-10 sec M until the LED light is fading green in and out three times N. Your water filter is now ready to use.

During every use of the water filter the BRITA Smart Light will prompt you whether it is time to change the cartridge through different colored flashing lights.

Green light: MAXTRA+ Universal cartridge filters with optimum performance.

Yellow light: it is nearly time to replace your cartridge soon, please stock up.

Red light: please exchange your cartridge. This will be the case after either 4 weeks or 150L of filtered water usage assuming a typical pouring flow.

You can monitor the status of your filtration performance any time. Simply press on the BRITA Smart Light with your finger to see the actual filter status. M N

BRITA water filter with BRITA Meter O

Always enjoy cleaner, fresher tasting BRITA filtered water thanks to the intelligent BRITA Meter – exclusively developed for MAXTRA+ Universal. BRITA Meter monitors the filtration performance and indicates the remaining cartridge life. The 3-way measurement takes into consideration the volume of water filtered, water quality (hardness) and time.

After activating the MAXTRA+ Universal cartridge, please remove protective foil from BRITA Meter display and press "START" button for approx. six seconds until all four bars appear in the display. Release the button as soon as the display starts flashing. P

As long as your display shows "O.K." the MAXTRA+ Universal cartridge filters with optimum performance. The percentage in each bar of your display indicates the remaining capacity of your MAXTRA+ Universal cartridge. Water drops that recurrently flash from top to bottom indicate an actively processing filtration. If the empty cartridge symbol "NEW" flashes, you should now exchange the MAXTRA+ Universal cartridge. Q

BRITA water filter with Memo R S

The BRITA Memo reminds you to change your MAXTRA+ Universal cartridge every four weeks. After activating the MAXTRA+ Universal cartridge, please remove protective foil from Memo display and press the "START" button until all four bars appear in the display and flash twice. A small flashing dot at the bottom right corner of the display shows the BRITA Memo is working. Each bar refers to a lifetime of approx. one week. The recommended MAXTRA+ Universal cartridge life of four weeks equals four bars or 100%. After each week one bar will disappear to show the remaining MAXTRA+ Universal cartridge life. Change the MAXTRA+ Universal cartridge when all the bars have disappeared and the arrow starts to flash.

BRITA water filter with Calendar T

The BRITA Calendar tells you the next date for exchange.

After activating the MAXTRA+ Universal cartridge set the date of the next exchange in the BRITA Calendar. The left-hand dial shows the day of the month, the right-hand shows the month. Turn the two dials to the left or right and set a date for the next MAXTRA+ Universal cartridge exchange. For reasons of space, not all days 1 to 31 can be selected on the left hand dial. Simply turn to the next number.

7 Exchange of the MAXTRA+ Universal cartridge U

Pull the MAXTRA+ Universal cartridge out. Follow the instructions for "Quality from the very start" from step 1 to 6.

III. Important notes

Do not expose your BRITA water filter to direct sunlight. Keep your BRITA water filter away from heating elements, e.g. oven, coffee machine. Store your BRITA water filter in a shady, cool place.

BRITA filtered water is dedicated for human consumption only. It is a perishable food and as such please consume it within one day.

Ensure that you have a new MAXTRA+ Universal cartridge ready for exchange. BRITA recommends to store your MAXTRA+ Universal cartridges in their original wrapping in a cool and dry place.

Over the lifetime of the BRITA water filter you may notice limescale build-up on the lid and the automatic pour through lid. This is due to the fact that it always comes into contact with unfiltered water, which contains carbonate hardness (limescale). BRITA recommends that you clean and descale your lid, the BRITA Smart Light, the BRITA Meter and the automatic pour through lid on a regular basis with common household citric acid based descaling fluid.

In case of a drop of the BRITA Smart Light please check for any damages and replace, if damages are visible. Disposal shall follow all applicable provisions and regulations. Please keep the BRITA Smart Light out of the reach of children (risk of swallowing).

Should your BRITA water filter not be in use for a prolonged period (e.g. holiday), BRITA recommends that you take out the MAXTRA+ Universal cartridge, discard any water left inside the BRITA water filter and loosely insert the MAXTRA+ Universal cartridge again. Before using the BRITA water filter again take out the MAXTRA+ Universal cartridge, clean the water filter and repeat steps 3 to 5 of the „Quality from the very start". Please pay special attention to your BRITA cartridge exchange indicator.

If your BRITA water filter has been in contact with food that is likely to cause discoloration (e.g. tomato ketchup, mustard) clean your BRITA water filter. To avoid possible discoloration of your BRITA water filter, do not include it in a dishwasher containing dirty crockery from such foods.

If you note in case of a BRITA water filter with a tap spout any water seepage between the tap assembly and the body of the tank, simply tighten the hexagonal nut inside the tank.

Optimum performance

Please filter cold tap water only.

In the event: filter first, and then boil

BRITA water filters are designed for use only with municipally treated tap water (note: this water is constantly controlled and according to legal regulations safe to drink) or with water from private supplies which has been tested as safe to drink.

If an instruction is received from the authorities that mains water must be boiled, then BRITA filtered water must also be boiled. When the instruction to boil water is no longer in force, the entire BRITA water filter must be thoroughly cleaned and a new MAXTRA+ Universal cartridge inserted.

For certain groups of people (e.g. those with impaired immunity and for babies), it is generally recommended that tap water should be boiled; this also applies to BRITA filtered water. Irrespective of the water used, you should use utensils with stainless steel or kettles with concealed elements. In particular, people who are sensitive to nickel should use appliances made of stainless steel or kettles with concealed elements.

Ultimate hygiene

For hygiene reasons, the MAXTRA+ Universal cartridge contents are subject to special treatment with silver. A very small amount of silver may be transferred to the water. This transference would be within the World Health Organisation (WHO) guidelines.

Sensitive to potassium?

During the filtering process, there may be a slight increase in potassium content. However, one litre of BRITA filtered water contains less potassium than e.g. an apple. If you have kidney disease and/ or follow a potassium restricted diet, we recommend that you consult your doctor before using a BRITA water filter.

Natural traces

Like each natural product, the consistency of the BRITA Micro Carbon Pearls is subject to natural variances. This can lead to a slight abrasion of small carbon particles into your filtered water, noticeable as black bits. These particles have no negative health effects. If ingested, they will not harm the human body. In case you observe carbon particles, BRITA recommends to flush the cartridge several times or until the black bits disappear.

Correctly dispose of BRITA Smart Light, BRITA Meter and BRITA Memo

The BRITA Smart Light, BRITA Meter and BRITA Memo contain a battery and have a life of approx. five years. At the end of their lives please remember that these devices must be disposed according to all applicable provision and regulations.

To dispose of the exhausted BRITA Smart Light please remove it from the lid by turning it anti-clockwise A1.

To remove the exhausted BRITA Meter follow step 1 of "Quality from the very start".

To remove the exhausted BRITA Memo place a screwdriver in the notch next to the BRITA Memo and push it out. Please note that the BRITA Memo should not be removed for any other reason than to dispose of it.

Exclusion of liability

Please understand that BRITA cannot accept any liability on their part if you do not follow the given usage instructions.

Dispose of the jug as well as the used filter cartridge in accordance with local regulations.

TR

I. MAXTRA+ Universal kartuşlu yeni BRITA su filtreli sürahiyi aldığınız için tebrikler!

BRITA ile filtrelenmiş, harika tatta, daha temiz, daha taze suyu için BRITA kalitesini seçtiğiniz için teşekkür ederiz

MAXTRA+ Universal, daha temiz, daha taze tadımlı BRITA ile filtrelenmiş su için en iyi çözümdür

Yenilikçi BRITA MicroFlow Technology çok daha güçlü su filtrelemesi sağlar:

- Yeni daha küçük Mikro Karbon Tanecikler hindistan cevizi kabuklarından elde edilen doğal karbondan yapılmıştır. BRITA MicroFlow Technology sayesinde klor gibi tat ve kokuyu bozan maddeler etkili bir şekilde emilir ve filtrenin Mikro Karbon tanecikleri içinde milyonlarca gözenekte kilitlenip saklanır.
- İyon Değiştirici Tanecikler, ev aletlerinin güvenilir şekilde korunması için kireç tortusu birikmesini güçlü ve kanıtlanmış biçimde azaltır.
- Dahili su tesisatınızda bulunabilen kurşun ve bakır gibi metalleri azaltır.

Sıcak ve soğuk içeceklerde ve yemek pişirmek için daha temiz, daha taze su tadı.

Bu su arıtma sistemi tarafından giderilen veya azaltılan kirleticiler veya diğer maddeler suyunuzda bulunmayabilir.

MAXTRA+ Universal FlowControl: mükemmel filtreleme

MAXTRA+ Universal FlowControl, BRITA su filtreli sürahinin hunisi ve MAXTRA+ Universal kartuşun ideal bileşimi ile en iyi sonuçlar için mükemmel filtreleme süresi sağlar.

MAXTRA+ Universal kartuşun ömrü

MAXTRA+ Universal kartuşun ömrü, yerel su kalitesine, özellikle su sertliğine bağlıdır.

The MAXTRA+ Universal kartuş 150 litreye kadar su filtreler.*

En iyi performansı elde etmek için her dört haftada bir BRITA MAXTRA+ Universal kartuşunuzu değiştirmeniz gerekir. BRITA su filtreli sürahiniz, bir sonraki kartuş değişimini hatırlatmak için, kartuş değiştirme göstergesi ile donanmıştır.

*DIN 10521'e göre kireç torusunun 120l azaltıldığı onaylanmıştır.

50 yılı aşkın deneyim kalite garantisidir

BRITA, 50 yılı aşkın süredir su filtresi çözümlerinin geliştirilmesinde sürekli yenilik ve en iyi kalite için çalışmaktadır. BRITA'da yüksek kalite gereksinimlerinin yerine getirildiğini kanıtlanması için sıkı iç ve dış kalite denetimleri vardır. Bağımsız ve tanınmış TÜV SÜD düzenli olarak ev tipi su filtresi ve kartuşlarının sürekli kalitesini kontrol eder. TÜV SÜD Alman ve Avrupa mevzuatına göre BRITA su filtrelerinin ve MAXTRA+ Universal kartuşun gıda saflığında kalitesini onaylamaktadır.

%100 memnuniyet: BRITA garantisi

BRITA, bu BRITA ürününün kalite ve performans bakımından beklentilerinizi tatmin edeceğine inanmaktadır. BRITA ürününden tüm yönleriyle memnun kalmazsanız, BRITA satın alma tarihinden itibaren 30 gün içinde paranızı geri vermeyi garanti eder. Lütfen su filtresini, makbuz, iade nedeni, adınız ve soyadınız, telefon numaranız ve banka bilgileriniz ile birlikte arka sayfada listelenen yerel BRITA müşteri hizmetlerine gönderin.

II. İlk adımdan bu yana kalite

BRITA su filtresini maksimum fayda ile kullanmak için lütfen aşağıda belirtilen talimatlara dikkatle uyunuz.

1 Yeni BRITA su filtrenizin ilk kullanımından önce ve her kartuş değişiminde uygulanması gereken temizlik talimatları

Huni ve sürahi

Su filtresi bulaşık makinesinde yıkanabilir (maksimum 50 °C).

BRITA su filtresi sürahisi, muhtemelen renk bozulmasına neden olabilecek gıda ile temas etmişse (örneğin domates ketçap, hardal) BRITA su filtresinin sürahi kısmını temizleyin. BRITA su filtresinin renk bozulmasını önlemek için bu tür yiyeceklerle kirlenmiş bulaşıklarla aynı bulaşık makinesine koymayın.

Lütfen BRITA fill&enjoy Fun veya BRITA fill&enjoy Flow'unuzu soğuk ya da ılık su kullanarak yalnızca elle temizleyin.

BRITA Smart Light'lı kapak A1

Bulaşık makinesinde kapağı temizlemeden önce, lütfen BRITA Smart Light'ı saat yönünün tersine çevirerek kapaktan çıkarın. A1

Çıkarılan BRITA Smart Light bulaşık makinesinde yıkanmamalıdır. Çıkarıldıktan sonra, BRITA Smart Light'ı yumuşak ve nemli bir bezle elde temizleyin. Kapağı temizledikten sonra kolayca saat yönünde döndüğü kadar çevirerek BRITA Smart Light'ı kapağa yerleştirin. A2

BRITA Meter'e sahip kapak B

Kapağı bulaşık makinesinde temizlemeden önce, lütfen kapaktan BRITA Meter'ı çıkarın. Kapağı çıkartmak için, BRITA METER'ın her iki taraftaki diline basın ve tam olarak çıkarmak için BRITA METER'ı kulp kaplamasına doğru geriye doğru eğin. Çıkarılan BRITA Meter bulaşık makinesinde yıkanmamalıdır. BRITA Meter'ı elde yıkayın, bu parça bulaşık makinesinde yıkanmamalıdır.

Sabit BRITA Memo'lu S **veya BRITA Calendar'lı kapak** T.

Kapak bulaşık makinesinde yıkanmamalıdır. Kapağı elde yıkayın.

Musluk ağzına takılan BRITA su filtresi C

Lütfen musluk ağzının içinden sıcak su akıtın; pamuklu bir çubukla veya benzeri bir parça ile iç tarafını silebilirsiniz. Sızıntıları önleğiniziden emin olmak için lütfen rakor somununu elle sıkıştırın. Musluk, kolun altında bulunan kapak vidasını açarak kolayca demonte edilebilir ve sonrasında ağız ve bileşenler temizlenebilir.

> **İPUCU** Lütfen yumuşak deterjanlar kullanın ama hiçbir aşındırıcı temizleyici kullanmayın. Kapak, BRITA Meter ve Smart Light'taki kireci gidermek için yaygın kullanılan ev tipi limon tuzu bazlı kireç sökme sıvıları kullanın.

2 MAXTRA+ Universal kartuşun hazırlanması D

Temiz sürahiyi soğuk su ile doldurun. Koruyucu ambalajı MAXTRA+ Universal kartuşundan çıkarın (Not: Yeni MAXTRA+ Universal kartuşu buhar işlemi nedeniyle nemli olabilir). MAXTRA+ Universal kartuşu soğuk suya batırın ve oluşabilecek hava kabarcıklarını yok etmek için yavaşça sallayın. MAXTRA+ Universal kartuşu çıkarıp sürahideki suyu dökün.

3 MAXTRA+ Universal kartuşu takın E

Huniyi sürahiye yerleştirin. MAXTRA+ Universal kartuşu, huninin deliğine yerleştirin ve yerine sağlam biçimde oturana kadar aşağıya bastırın.

4 BRITA su filtreli sürahinin doldurulması

Su doldurma metodu, BRITA filtreli sürahi modelinizin kapak özelliklerine bağlıdır. Huni içindeki su, otomatik olarak filtrelenerek, sürahinin içine akar.

Kapak çeşitleri

Otomatik açılan su kapağına sahip BRITA su filtresi

BRITA su filtrenizin BRITA Meter özelliği varsa, lütfen kapağı arka kısmından açın ve kapağın içine BRITA Meter'ı takın. Kapaktaki montaj ayırıcısı içine "START" düğmesi altına kancayı yerleştirin. Yerine "tıklayarak" oturana kadar BRITA Meter'ı ileri doğru sıkıca eğin. F

Kapağı, sürahinin içindeki montaj ayırıcılarına takın ve tutamağa doğru başağı bastırın. G

BRITA su filtresi sürahisini, doğrudan soğuk musluk suyu ile doldurun. Musluk suyunun akışı, otomatik açılan su doldurma kapağı aktif hale getirir. Maksimum doldurma seviyesine erişildiğinde, açılan su doldurma kapağı otomatik olarak kapanır. H

BRITA tek elle açılan kapaklı su filtresi I

Sürahi üzerindeki kapağa, yerine oturana kadar, dikkatle bastırın. Tek elle açılan kapağı açın ve deliği musluğun altına yerleştirin. BRITA su filtresi sürahisini doğrudan soğuk musluk suyu ile doldurun.

Akıtma deliği olmayan BRITA su filtresi J

Kapağı çıkarın ve huniyi soğuk musluk suyu ile doldurun. Sürahi üzerindeki kapağı, yerine oturana kadar dikkatle bastırın.

5 MAXTRA+ Universal kartuşunu aktif hale getirmek K

MAXTRA+ Universal kartuş ilk iki su doldurma işlemi ile aktifleştirilmelidir. İlk iki dolumu atın veya suyu bitkileriniz için kullanın.

MAXTRA+ Universal kartuş üçüncü su dolumu ile kullanıma hazırdır. BRITA ile filtrelenmiş daha temiz, daha taze tada sahip suyun keyfine varacaksınız.

Karbon parçacıklarının serbest kalması durumunda, lütfen huniyi durulayın ve kartuşu tekrar takın. Parçacıklar hakkında ayrıntılı bilgi için, lütfen "Önemli notlar" altında "Doğal kalıntılar" paragrafına bakın.

6 Kartuş değişimi göstergesi ayarı

BRITA kartuş değiştirme göstergesi MAXTRA+ Universal kartuşu ne zaman değiştirmeniz gerektiğini bildirecektir. Gösterge, BRITA su filtrenizin kapağında yer almaktadır. BRITA; optimum filtreleme performansını sağlamak için, MAXTRA+ Universal kartuşunuzu en azından her dört haftada bir değiştirmenizi tavsiye eder.

Kapak çeşitleri

BRITA Smart Light ile donatılmış BRITA su filtresi L

BRITA Smart Light, her zaman BRITA ile filtrelenmiş daha temiz ve taze suyun tadını çıkarmanızı sağlar. En yeni teknolojiler kullanılarak, yeni nesil BRITA su filtreli sürahiler için özel olarak geliştirilmiştir. Filtreleme performansını izler ve optimum filtreleme performansı için kartuşun ne zaman değiştirileceğini bildirir. Akıllı bir sensör kullanarak, yalnızca son kartuş değişim süresini hesaplamakla kalmaz, aynı zamanda kullanılan hacmi de göz önünde bulundurur.

İlk kullanımdan önce ve MAXTRA+ Universal kartuşun her değişiminden sonra etkinleştirmek için, LED lambası üç kez N yeşil yanıp sönene kadar BRITA Smart Light LED sıfırlama düğmesine yaklaşık 5-10 saniye M basın. Artık su filtreniz kullanıma hazırdır.

Su filtresinin her kullanımında BRITA Smart Light, farklı renkte yanıp sönen ışıklarla kartuşun değişim zamanının gelip gelmediğini size bildirecektir.

Yeşil ışık: MAXTRA+ Universal kartuşları optimum performansla filtreler.

Sarı ışık: Yakında kartuşunuzu değiştirmeniz gerekecek, lütfen stoklayın.

Kırmızı ışık: Lütfen kartuşunuzu değiştirin. Bu durum, 4 hafta veya genel akış hızında150l filtrelenmiş su kullanımından sonra ortaya çıkacaktır.

Filtreleme performansının durumunu dilediğiniz zaman izleyebilirsiniz. Gerçek filtre durumunu görmek için yalnızca BRITA Smart Light'a parmağınızla bastırın. M N

BRITA Meter ile donatılmış BRITA su filtresi O

MAXTRA+ Universal için özel olarak geliştirilmiş akıllı BRITA Meter sayesinde BRITA ile filtrelenmiş daha temiz ve daha taze su tadının keyfini her zaman çıkarın. BRITA Meter, filtreleme performansını izler ve kalan kartuş ömrünü belirtir. 3 yollu ölçümde filtrelenmiş suyun hacmi, su kalitesi (sertlik) ve süre göz önünde bulundurulur.

MAXTRA+ Universal kartuşu aktif duruma getirdikten sonra lütfen koruyucu folyoyu BRITA Meter'in ekranından çıkarın ve "START" (Başlat) düğmesine yaklaşık altı saniye, ekrandaki dört çubuğun tümü görünene kadar basın. Ekran yanıp sönmeye başladığında düğmeyi serbest bırakın. P

Ekranda "O.K." gösterildiği sürece, MAXTRA+ Universal kartuşu optimum performans ile filtrelemeye devam eder. Göstergenizdeki her çubuktaki yüzde (%), kalan MAXTRA+ Universal kartuş kapasitesini gösterir. Sürekli olarak yukarıdan aşağıya doğru tekrar eden su damlamaları, aktif olarak devam eden bir filtreleme işleminin olduğunu göstermektedir. Eğer boş kartuş sembolü "NEW" yanıp sönüyorsa, MAXTRA+ Universal kartuşunu değiştirmelisiniz. Q

Memo R S **ile donatılmış BRITA su filtresi**

BRITA Memo (hatırlatıcı) size MAXTRA+ Universal kartuşunuzu her dört haftada bir değiştirmenizi hatırlatır.

MAXTRA+ Universal kartuşu aktif duruma getirildikten sonra lütfen koruyucu folyoyu Memo ekranından çıkarın ve "START" (Başlat) düğmesine, ekrandaki dört çubuğun tümü görünene kadar basın. Ekranın sağ alt köşesinde yanıp sönen küçük bir nokta, BRITA Memo'nun çalıştığını gösterir. Her çubuk yaklaşık bir haftalık kullanım ömrüne karşılık gelir. Önerilen dört haftalık MAXTRA+ Universal kartuş ömrü, dört çubuk veya %100 anlamına gelir. Her hafta bitiminde, kalan MAXTRA+ Universal kartuş ömrünü göstermek için bir adet çubuk kaybolacaktır. MAXTRA+ Universal kartuşunuzu, dört çubuğun hepsi kaybolunca ve yukardaki ok yanıp sönmeye başlayınca değiştirin.

Calendarli BRITA su filtresi T

BRITA Calendar değişim için sonraki tarihi size bildirir.

MAXTRA+ Universal kartuşunu etkinleştirdikten sonra, BRITA Calendar'da bir sonraki değişim tarihini ayarlayın. Soldaki kadran ayın gününü, sağdaki ise ayı gösterir. İki kadranı sola veya sağa çevirin ve bir sonraki MAXTRA+ Universal kartuş değişimi için bir tarih ayarlayın. Yer sıkışıklığı nedeniyle, 1'den 31'e tüm günler sol taraftaki göstergeden seçilemez. Yalnızca bir sonraki numaraya çevirin.

7 MAXTRA+ Universal kartuşunun hazırlanması U

MAXTRA+ Universal kartuşu çekerek çıkarın. "İlk andan itibaren kalite" için 1'den 6'ya kadar belirtilen talimatları izleyin.

III. Önemli notlar

BRITA su filtrenizi doğrudan güneş ışığına maruz bırakmayın. BRITA su filtrenizi fırın, kahve makinesi gibi ısıtıcı cihazlardan uzak tutun. BRITA su filtrenizi gölgeli ve serin bir yerde muhafaza edin.

BRITA ile filtrelenmiş su, yalnızca insanların tüketimi içindir. Kolay bozulan yiyecek kategorisindedir, bu nedenle lütfen bir gün içerisinde tüketin.

Değişim için yedek bir MAXTRA+ Universal kartuşunu hazırda bulundurmanızı öneririz. MAXTRA+ Universal kartuşlarınızı, kendi orijinal ambalajında, serin ve kuru bir yerde muhafaza ediniz.

BRITA su filtrenizin kullanım ömrü boyunca kapak ve otomatik açılan su doldurma kapağı üzerinde kireç oluşumu fark edebilirsiniz. Bunun nedeni daima karbonat sertliği (kireç) içeren filtrelenmemiş suyla temas etmesidir. BRITA; kapağı, BRITA Smart Light'ı, BRITA Meter'ı ve otomatik açılan su doldurma kapağını kireç sökücü sıvı bazlı genel evsel kullanıma yönelik sitrik asit ile düzenli olarak temizlemenizi ve kireçleri sökmenizi önerir.

BRITA Smart Light'ın düşmesi halinde lütfen hasarları kontrol edin ve hasarların görünür olması halinde BRITA Smart Light'ı değiştirin. İmha işlemi yürürlükteki tüm hükümler ve yönetmelikler uyarınca olacaktır. Lütfen BRITA Smart Light'ı çocukların ulaşamayacağı yerlerde tutun (yutma riski).

BRITA; BRITA su filtrenizin uzun süre kullanılmaması durumunda (örneğin tatillerde), MAXTRA+ Universal kartuşunu çıkarmanızı, BRITA su filtresinin içinde kalan suyu boşaltmanızı ve MAXTRA+ Universal kartuşu tekrar gevşek şekilde yerleştirmenizi önerir. BRITA su filtresini tekrar kullanmadan önce MAXTRA+ Universal kartuşunu çıkarın, su filtresini temizleyin ve "İlk andan itibaren kalite" bölümünün 3 ile 5 arasındaki adımlarını tekrarlayın. Lütfen BRITA kartuş değiştirme göstergenize dikkat edin.

BRITA su filtresi sürahisi, muhtemelen renk bozulmasına neden olabilecek gıda ile temas etmiş

1036396-00-YAM_IM_Universal_MXPlus_Fähbiblat_ROWOT.indd 2 26.04.19 13:15

EN
1. Cartridge exchange indicator
2. Lid
3. MAXTRA+ Universal cartridge
4. Funnel
5. Jug / Tank
6. Tap spout

TR
1. Kartuş değişimi göstergesi
2. Kapak
3. MAXTRA+ Universal kartuş
4. Huni
5. Sürahi / Hazne
6. Musluk ağzı

RU
1. Индикатор ресурса картриджа
2. Крышка
3. Картридж MAXTRA+ Universal
4. Воронка
5. Кувшин / резервуар
6. Носик крана

UA
1. Індикатор заміни картриджа
2. Кришка
3. Картридж MAXTRA+ Universal
4. Лійка
5. Глек/дозатор
6. Носик крана

RO
1. Indicator de schimbare a cartușului
2. Capac
3. Cartuș MAXTRA+ Universal
4. Pâlnie
5. Cană / Distribuitor
6. Teavă de baterie

AR
1. مؤشر استبدال الخراطيش
2. غطاء
3. خرطوشة MAXTRA+ Universal
4. القمع
5. إبريق/خزان
6. مزراب الصنبور

TH
1. ไฟแจ้งเตือนการเปลี่ยนไส้กรอง
2. ฝา
3. ไส้กรอง MAXTRA+ Universal
4. กรวย
5. เหยือก / ถังน้ำ
6. หัวก๊อก

TW
1. 濾芯更換指示器
2. 上蓋
3. MAXTRA+ Universal 濾芯
4. 漏斗
5. 水壺 / 水箱
6. 水龍頭出水嘴

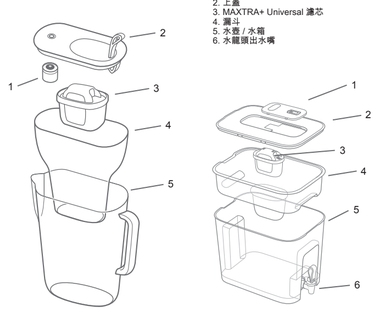

RO

I. Vă felicităm pentru noua dumneavoastră cană filtrantă BRITA cu MAXTRA+ Universal!

Vă mulțumim că ați ales calitatea BRITA pentru apă filtrată BRITA – mai curată și cu un gust mai proaspăt

MAXTRA+ Universal este soluția pentru apă filtrată BRITA – mai curată și cu un gust mai proaspăt

Tehnologia inovatoare BRITA MicroFlow Technology asigură o filtrare mult mai puternică a apei:

- Noile microperle din carbon, de dimensiuni și mai mici, sunt realizate din cărbune obținut din coji naturale de nucă de cocos. Grație tehnologiei BRITA MicroFlow Technology, substanțele care pot afecta gustul și mirosul apei - precum clorul - sunt absorbite și blocate eficient de milioanele de pori ai microperlelor din carbon ale filtrului.
- Perlele cu schimb de ioni asigură reducerea puternică, dovedită, a depunerilor de calcar, iar aparatele dumneavoastră electrocasnice vor beneficia astfel de o protecție fiabilă.
- Reducerea eficientă a metalelor, cum ar fi plumbul și cuprul, care pot fi în apa potabilă de la robinet din cauza coroziunii conductelor.

Pentru o apă mai curată, cu gust mai proaspăt, ideală pentru băuturile calde sau reci și pentru prepararea alimentelor.

Contaminanții sau alte substanțe care sunt eliminate sau reduse de acest sistem de tratare a apei nu sunt neapărat prezente în apa din gospodăria dumneavoastră.

MAXTRA+ Universal FlowControl: o filtrare perfectă

MAXTRA+ Universal FlowControl asigură durata de filtrare optimă, pentru cele mai bune rezultate, prin combinația ideală dintre cartușul MAXTRA+ Universal și pâlnia filtrului de apă BRITA.

Durata de viață a cartușului MAXTRA+ Universal

Durata de viață a cartușului MAXTRA+ Universal depinde de calitatea apei locale, definită în principal prin nivelul ei de duritate.

Cartușul MAXTRA+ Universal filtrează până la 150 de litri.*

Pentru a asigura performanțe optime, cartușul MAXTRA+ Universal trebuie schimbat la patru săptămâni. Pentru a vă reaminti despre următoarea schimbare a cartușului, cana dumneavoastră filtrantă BRITA este echipată cu un indicator de schimbare a cartușului.

* Reducere certificată a depunerilor de calcar pentru 120 de litri, conform DIN 10521.

Cei peste 50 de ani de experiență reprezintă o garanție a calității

De peste 50 de ani, BRITA a susținut inovația constantă și cea mai bună calitate în dezvoltarea soluțiilor de filtrare a apei. Pentru a justifica cerințele privind calitatea superioară, la BRITA există controale severe de calitate, interne și externe. Organizația independentă și renumită TÜV SÜD controlează în mod regulat calitatea consecventă a filtrelor și a cartușelor pentru apa de uz casnic. TÜV SÜD certifică conformitatea filtrelor de apă BRITA și a cartușelor MAXTRA+ Universal cu standardele de siguranță alimentară și cu legislația germană și europeană.

Satisfacție garantată: garanția BRITA

BRITA este convinsă că acest produs BRITA va satisface toate exigențele dumneavoastră în materie de calitate și performanță. Dacă nu sunteți pe deplin mulțumit de produsul dumneavoastră BRITA, BRITA vă garantează returnarea banilor în termen de 30 de zile de la data achiziției. Nu trebuie decât să trimiteți filtrul de apă însoțit de chitanță, specificând motivul de returnare, numele dumneavoastră complet, numărul de telefon și datele dumneavoastră bancare, în atenția serviciului local de asistență pentru clienți BRITA, ale cărui date sunt menționate pe ultima pagină.

II. Calitate din primul moment

Pentru a vă asigura că obțineți rezultate optime în urma utilizării filtrului de apă BRITA, respectați cu strictețe instrucțiunile.

1 Instrucțiuni de curățare pentru noul dumneavoastră filtru de apă BRITA înainte de prima utilizare și la fiecare schimbare a cartușului

Pâlnie și cană

Pot fi spălate în mașina de spălat vase (max. 50°C).

Dacă filtrul de apă BRITA a intrat în contact cu alimente care pot cauza decolorarea (de ex. sos de roșii, muștar), curățați filtrul de apă BRITA. Pentru a evita posibila decolorare a filtrului de apă BRITA, nu-l introduceți într-o mașină de spălat vase care conține vesela murdărită de astfel de alimente.

Te rugăm să speli filtrul de apă BRITA fill&enjoy Fun sau BRITA fill&enjoy Flow doar manual, cu apă rece sau călduță.

Capac cu dispozitiv BRITA Smart Light A1

Înainte de a curăța capacul la mașina de spălat vase, scoateți dispozitivul BRITA Smart Light din capac, rotindu-l în sens invers acelor de ceasornic. A1

Dispozitivul BRITA Smart Light scos nu trebuie spălat în mașina de spălat vase. După îndepărtare, curățați dispozitivul BRITA Smart Light manual, folosind o cârpă moale și umedă. După curățirea capacului, introduceți înapoi în capac dispozitivul BRITA Smart Light, rotindu-l în sensul acelor de ceasornic până ce se blochează. A2

Capac cu BRITA Meter B

Înainte de a curăța capacul în mașina de spălat vase, scoateți BRITA Meter din capac. Apăsați cele două lamele de pe ambele părți ale BRITA Meter și înclinați BRITA Meter înapoi, spre capacul mânerului, pentru a-l scoate complet. BRITA Meter scos nu trebuie spălat în mașina de spălat vase. Curățați manual dispozitivul BRITA Meter detașat.

Capac cu dispozitive BRITA Memo S **sau BRITA Calendar** T **nedetașabile.**

Capacul nu trebuie spălat în mașina de spălat vase. Curățați capacul manual.

Filtru de apă BRITA cu țeavă de baterie C

Clătiți țeava de baterie cu apă caldă, după care puteți șterge interiorul acesteia cu un bețișor cu capete de bumbac sau un obiect similar. Vă rugăm să strângeți cu mâna pliurile de cuplare pentru a evita scurgerile. Robinetul poate fi demontat cu ușurință, deșurubând capacul aflat sub manetă, apoi curățând țeava de baterie și componentele.

SUGESTIE
Utilizați detergenți slabi, dar nu și soluții de curățat abrazive. Pentru înlăturarea depunerilor de calcar de pe capac și dispozitivele BRITA Meter și Smart Light, folosiți lichide pentru înlăturarea calcarului, pe bază de acid citric, destinate uzului menajer.

2 Pregătirea cartușului MAXTRA+ Universal D

Umpleți cana curată cu apă rece. Înlăturați ambalajul de protecție de pe cartușul MAXTRA+ Universal (Notă: Noul cartuș MAXTRA+ Universal poate fi umed în urma procesului de tratare cu abur). Scufundați cartușul MAXTRA+ Universal în apă rece și scuturați-l încet, pentru a îndepărta bulele de aer. Scoateți cartușul MAXTRA+ Universal și aruncați apa utilizată.

3 Introducerea cartușului MAXTRA+ Universal E

Introduceți pâlnia în cană. Plasați cartușul MAXTRA+ Universal în cavitatea pâlniei și împingeți în jos până când se fixează ferm.

4 Umplerea cănii filtrante BRITA

Metoda de umplere depinde de caracteristicile din capacul modelului de filtru de apă BRITA. Apa din pâlnie este filtrată automat și curge în cană.

Variante de capac

Filtru de apă BRITA cu capac cu orificiu de umplere automată

Dacă filtrul dumneavoastră de apă BRITA este prevăzut cu BRITA Meter, întoarceți capacul pe spate și introduceți dispozitivul BRITA Meter în capac. Puneți cârligul de sub butonul „START” în dispozitivul de asamblare din capac. Înclinați BRITA Meter înainte până când se fixează cu un „clic”. F

Prindeți capacul în dispozitivele lui de asamblare din cană și apăsați-l în jos, spre mâner. G

Umpleți filtrul de apă BRITA cu apă rece, direct de la robinet. Apa care curge de la robinet activează capacul cu orificiu de umplere automată. Capacul cu orificiu de umplere se închide automat când este atins nivelul maxim de umplere. H

Filtru de apă BRITA cu capac cu balama I

Apăsați cu atenție capacul pe cană până când se fixează. Deschideți capacul cu balama și plasați orificiul sub robinet. Umpleți filtrul de apă BRITA cu apă rece, direct de la robinet.

Filtru de apă BRITA fără orificiu de umplere J

Scoateți capacul și umpleți pâlnia cu apă rece de la robinet. Apăsați capacul pe cană până când se fixează.

5 Activarea cartușului MAXTRA+ Universal K

Cartușul MAXTRA+ Universal trebuie activat la primele două umpleri. Aruncați apa rezultată în urma primelor două umpleri sau utilizați-o pentru a uda florile.

La a treia umplere, cartușul MAXTRA+ Universal este gata de utilizare – veți savura o apă filtrată BRITA mai curată și cu un gust mai proaspăt.

În timpul primelor patru utilizări, clătiți pâlnia și introduceți din nou cartușul. Pentru informații detaliate despre particule, consultați paragraful „Urme naturale” de la „Note importante”.

6 Reglarea indicatorului de schimbare a cartușului

Indicatorul dvs. de schimbare a cartușului BRITA vă va sugera când trebuie să schimbați cartușul MAXTRA+ Universal. Indicatorul se află în capacul filtrului dvs. de apă BRITA. BRITA vă recomandă să schimbați cartușul dvs. MAXTRA+ Universal cel puțin o dată la patru săptămâni, pentru performanță optimă de filtrare.

Variante de capac

Filtru de apă BRITA cu dispozitiv BRITA Smart Light L

Dispozitivul BRITA Smart Light vă ajută să savurați în permanență o apă filtrată BRITA mai curată și cu un gust mai proaspăt. Dispozitivul a fost special conceput pentru noua generație de căni filtrante BRITA cu ajutorul tehnologiilor de ultimă oră. Acesta monitorizează performanța de filtrare și indică, în mod intuitiv, momentul în care trebuie să schimbați cartușul, pentru a vă bucura de o performanță optimă de filtrare. Cu ajutorul unui senzor inteligent, dispozitivul măsoară nu doar timpul scurs de la ultima schimbare a cartușului, ci ține cont și de volumul de apă filtrat.

Pentru activare înainte de prima utilizare și după fiecare schimbare a cartușului MAXTRA+ Universal, apăsați butonul Reset cu LED BRITA Smart Light timp de aproximativ 5-10 secunde N, până când lumina LED-ului devine verde și clipește de trei ori N. Filtrul dvs. de apă este gata de utilizare.

De fiecare dată când utilizați filtrul de apă, dispozitivul BRITA Smart Light vă va anunța dacă este necesar să schimbați cartușul, prin intermediul unor lumini colorate diferit, intermitente.

Lumină verde: cartușul MAXTRA+ Universal filtrează cu performanță optimă.

Lumină galbenă: În curând va fi necesar să schimbați cartușul. Asigurați-vă că aveți o rezervă.

Lumină roșie: vă rugăm să schimbați cartușul. Acest lucru este necesar fie după 4 săptămâni, fie după filtrarea a 150 l de apă, presupunând un debit de turnare obișnuit.

Puteți să urmăriți în orice moment starea performanței de filtrare. Trebuie doar să apăsați dispozitivul BRITA Smart Light cu degetul pentru a vedea starea actuală a filtrului. M N

Filtru de apă BRITA cu BRITA Meter O

Savurați întotdeauna o apă filtrată BRITA mai curată și cu un gust mai proaspăt, grație dispozitivului inteligent BRITA Meter – concept exclusiv pentru MAXTRA+ Universal. BRITA Meter monitorizează performanța de filtrare și indică durata de viață rămasă a cartușului. Măsurarea în 3 direcții ia în considerare volumul de apă filtrată, calitatea apei (duritatea) și durata.

După activarea cartușului MAXTRA+ Universal, vă rugăm să îndepărtați folia de protecție de pe ecranul BRITA Meter și să apăsați butonul „START” timp de aprox. şase secunde, până când toate cele patru bare apar pe ecran. Încetați apăsarea butonului imediat ce ecranul începe să lumineze intermitent. P

Atât timp cât ecranul dvs. afișează „O.K.”, cartușul MAXTRA+ Universal filtrează cu performanța optimă. Procentajul din fiecare bară a ecranului arată capacitatea rămasă a cartușului dvs. MAXTRA+ Universal. Picăturile de apă care se aprind în mod repetat de sus în jos indică un proces de filtrare activ. Dacă simbolul pentru cartuș gol „NEW (NOU)” luminează intermitent, trebuie să schimbați acum cartușul MAXTRA+ Universal. P

Filtru de apă BRITA cu Memo R S

BRITA Memo vă reamintește să schimbați cartușul dvs. MAXTRA+ Universal o dată la patru săptămâni. După activarea cartușului MAXTRA+ Universal, îndepărtați folia de protecție de pe ecranul Memo și apăsați butonul „START” până când toate cele patru bare apar pe ecran și luminează intermitent de două ori. Un punct mic, care luminează intermitent în colțul din dreapta jos al ecranului, indică faptul că BRITA Memo funcționează. Fiecare bară reprezintă o durată de viață de aprox. o săptămână. Durata de viață recomandată, de patru săptămâni, a cartușului MAXTRA+ Universal este egală cu patru bare sau 100%. După fiecare săptămână, de pe afișaj dispare câte o bară, pentru a indica durata de viață rămasă a cartușului MAXTRA+ Universal. Schimbați cartușul MAXTRA+ Universal după ce au dispărut toate barele, iar săgeata începe să lumineze intermitent.

Filtru de apă BRITA cu Calendar T

BRITA Calendar vă indică data următoarei schimbări.

După activarea cartușului MAXTRA+ Universal, setați data următoarei schimbări în BRITA Calendar. Cadranul din partea stângă indică ziua din lună, iar cel din partea dreaptă indică luna. Rotiți cele două cadrane la stânga sau la dreapta și setați o dată pentru următoarea schimbare a cartușului MAXTRA+ Universal. Din motive de lipsă de spațiu, nu pot fi selectate toate zilele de la 1 la 31 pe cadranul din stânga. Rotiți nu numărul următor.

7 Schimbarea cartușului MAXTRA+ Universal U

Trageți de cartușul MAXTRA+ Universal pentru a-l scoate. Urmați instrucțiunile pentru „Calitate din primul moment”, de la pasul 1 la 6.

III. Note importante

Nu expuneți filtrul de apă BRITA în lumina directă a soarelui. Țineți filtrul de apă BRITA la distanță de elemente de încălzire, precum cuptorul, filtrul de cafea. Păstrați filtrul de apă BRITA într-un loc umbrit și răcoros.

Apa filtrată cu BRITA este destinată exclusiv consumului uman. Reprezintă un aliment perisabil și, prin urmare, trebuie consumată în decurs de o zi.

Asigurați-vă că aveți un cartuș MAXTRA+ Universal nou, pregătit pentru înlocuire. BRITA vă recomandă să păstrați cartușele MAXTRA+ Universal în ambalajul lor original, într-un loc răcoros și uscat.

Pe durata de viață a filtrului de apă BRITA este posibil să remarcați depuneri de calcar pe capac și pe capacul cu orificiu de umplere automat. Acest lucru se datorează faptului că se află în contact permanent cu apa nefiltrată, care prezintă alcalinitate ridicată (depunere de calcar). BRITA recomandă curățarea și îndepărtarea regulată a depunerilor de calcar de pe capac, de pe BRITA Smart Light, de pe BRITA Meter și de pe capacul cu orificiu de umplere automat, cu lichid pentru înlăturarea calcarului pe bază de acid citric, destinat operațiilor casnice.

În cazul în care scăpați pe jos dispozitivul BRITA Smart Light, vă rugăm să verificați dacă s-a deteriorat și să îl înlocuiți, dacă prezintă deteriorări vizibile. Metoda de eliminare trebuie să respecte toate prevederile și reglementările în vigoare. Nu lăsați dispozitivul BRITA Smart Light la îndemâna copiilor (pericol de ingerare).

Dacă nu utilizați filtrul de apă BRITA o perioadă îndelungată (de ex. pe perioada vacanței), BRITA recomandă să scoateți cartușul MAXTRA+ Universal, să aruncați apa rămasă în filtrul de apă BRITA și să îl introduceți cartușul MAXTRA+ Universal din nou, fără să-l fixați. Înainte să utilizați din nou filtrul de apă BRITA, scoateți cartușul MAXTRA+ Universal, curățați filtrul de apă și repetați pașii 3 – 5 din secțiunea „Calitate din primul moment”. Vă rugăm să acordați o atenție deosebită indicatorului de schimbare a cartușului dvs. BRITA.

Dacă filtrul de apă BRITA a intrat în contact cu alimente care pot cauza decolorarea (de ex. sos de roșii, muștar), curățați filtrul de apă BRITA. Pentru a evita posibila decolorare a filtrului de apă BRITA, nu-l introduceți într-o mașină de spălat vase care conține vesela murdărită de astfel de alimente.

Dacă, în cazul unui filtru de apă BRITA cu un canal de scurgere, remarcați orice infiltrații de apă între robinet și vas, strângeți piulița hexagonală din interiorul vasului.

Eliminarea cănii precum și a cartușului filtrant uzat se face în conformitate cu prevederile locale.

Performanță optimă

Filtrați numai apă rece de la robinet.

Eventual: filtrați mai întâi, apoi fierbeți

Filtrele de apă BRITA sunt concepute pentru a fi utilizate numai cu apă de la robinet tratată (notă: această apă este controlată permanent și este potabilă, conform reglementărilor locale) sau cu apă din surse proprii, care a fost testată și declarată potabilă.

Dacă autoritățile anunță că apa de la robinet trebuie fiartă înainte de a fi consumată, atunci și apa filtrată cu BRITA trebuie fiartă. Când restricțiile care impun fierberea apei nu mai sunt în vigoare, întregul filtru de apă BRITA trebuie curățat bine și trebuie introdus un cartuș MAXTRA+ Universal nou.

Pentru anumite persoane (de ex. pentru persoanele cu sistemul imunitar slăbit sau pentru bebeluși), se recomandă de obicei fierberea apei de la robinet; acest lucru este valabil și pentru apa filtrată cu BRITA. Indiferent de apa folosită, trebuie să utilizați vase din oțel inoxidabil sau fierbătoare cu elemente protejate. În particular, persoanele cu alergie la nichel trebuie să folosească numai vase din oțel inoxidabil sau ibrice cu elemente izolate.

Igienă absolută

Din motive de igienă, conținutul cartușului MAXTRA+ Universal este supus unui tratament special cu argint. Este posibil ca o cantitate foarte mică de argint să fie transferată în apă. Această cantitate de argint transferată trebuie să se încadreze în directivele Organizației Mondiale a Sănătății (OMS).

Sensibilitate la potasiu?

Este posibil ca, pe parcursul procesului de filtrare, conținutul de potasiu să crească ușor. Totuși, un litru de apă filtrată cu BRITA conține mai puțin potasiu decât, de exemplu, un măr. Dacă suferiți de o boală de rinichi și/sau trebuie să țineți un regim alimentar fără potasiu, vă recomandăm să consultați medicul înainte de a utiliza metoda BRITA de filtrare a apei.

Urme naturale

Asemenea oricărui produs natural, consistența micro perlelor din carbon BRITA este supusă variațiilor naturale. Aceasta poate duce la prezența unor particule mici de carbon în apa dvs. filtrată, observabile sub formă de particule negre. Aceste particule nu au nicium efect negativ asupra sănătății. Dacă sunt îngrijite, acestea nu vor dăuna organismului uman. Dacă observați particule de carbon, BRITA vă recomandă să clătiți cartușul de mai multe ori sau până când fragmentele negre dispar.

Eliminarea corectă a BRITA Smart Light, BRITA Meter și BRITA Memo

BRITA Smart Light, BRITA Meter și BRITA Memo conțin o baterie și au o durată de viață de aprox. cinci ani. La sfârșitul duratei lor de viață, vă rugăm să vă reamintiți că aceste dispozitive trebuie eliminate în conformitate cu normele și reglementările în vigoare.

Pentru a elimina dispozitivul BRITA Smart Light uzat, scoateți-l din capac printr-o rotire în sens invers acelor de ceasornic A1.

Pentru a scoate dispozitivul BRITA Meter uzat, respectați pasul 1 din secțiunea „Calitate din primul moment”.

Pentru a scoate dispozitivul BRITA Memo uzat, introduceți o șurubelniță în fanta de lângă BRITA Memo și împingeți-l în afară. Rețineți că BRITA Memo nu trebuie scos din niciun alt motiv, în afară de cel al eliminării, la sfârșitul duratei sale de viață.

Declinarea responsabilității

Vă rugăm să luați la cunoștință că BRITA nu își poate asuma nicio responsabilitate, dacă nu respectați instrucțiunile de utilizare furnizate.

Eliminarea cănii precum și a cartușului filtrant uzat se face în conformitate cu prevederile locale.

AR

I. تهانينا على شرائك إبريق مرشح المياه BRITA الجديد مع MAXTRA+ Universal!

نشكرك على اختيارك جودة BRITA للحصول على مياه أنظف، وأنقى، وأطيب مرشّح بواسطة مرشح BRITA

إنّ MAXTRA+ Universal هو مفتاح الحصول على مياه أنظف، وأنقى، وأطيب مرشّحةً بواسطة مرشح BRITA

تضمن تقنية MicroFlow Technology المبتكرة من BRITA منحك أفضل نتائج ترشيح المياه:

- إنّ حبيبات Micro Carbon Pearls الأصغر حجمًا الجديدة مصنوعة من كربون قشور ثمار جوز الهند الطبيعية. بفضل تقنية MicroFlow BRITA، يتم بفعالية تامة امتصاص المواد التي تؤثر سلبًا على المذاق والرائحة، مثل الكلور، واحتجازها في ملايين المسامّات المنتشرة في حبيبات Micro Carbon الموجودة في المرشح.
- تضمن حبيبات Ion-Exchange Pearls تقليل الكلس بفوة وكفاءة لتوفير أفضل حماية للأجهزة المنزلية.
- التخلص الفعال من المعادن مثل الرصاص والنحاس التي قد توجد في المياه التي تستخدمها بسبب التمديدات الصحية.

مياه أنظف، وأنقى، وأطيب لإعداد المشروبات الساخنة والباردة ولأغراض الطهي.

إنّ المُرَوّدات والمواد الأخرى التي يعمل نظام معالجة المياه على إزالتها أو الحد منها ليست بالضرورة موجودة في مياهك.

MAXTRA+ Universal FlowControl: ترشيح مثالي

تضمن تقنية MAXTRA+ Universal FlowControl وقت الترشيح الأفضل للحصول على أفضل النتائج من خلال

إذا لم يتم استخدام مرشح المياه BRITA لفترة طويلة (العطلة مثلاً)، تتصبك BRITA باستخراج خرطوشة MAXTRA+ Universal وطرح آخر إلى مياه داخل مرشح المياه BRITA وإدخال خرطوشة MAXTRA+ Universal مرة أخرى بشكل طفيف. قبل استخدام مرشح المياه BRITA مجددًا، أخرج خرطوشة MAXTRA+ Universal، ونظّف مرشح المياه BRITA وكرّر الخطوات من 3 إلى 5 في القسم "الجودة منذ البداية". يرجى الانتباه جيدًا إلى مؤشر استبدال خرطوشة BRITA.

في حال ملاحظة مرشح مياه BRITA لطعمه يمكن أن يُنسَب تغيير اللون (مثل صلصة الطماطم والخردل)، نظّفه، وتجنّب تغيير محتمل في لون مرشح المياه BRITA. لا تضعه في غسالة صحون يكون فيها أواني تحتوي على أوساخ طعام يمكن أن تؤدي إلى تغيير لون المرشح.

يرجى ترشيح مياه الصنبور الباردة فقط.

في حال: أولاً ترشيح ثم غلي

مرشح المياه BRITA مصمّم خصيصًا للاستحمام فقط مع مياه الصنبور المعالجة لدى البلدية (ملاحظة: يتم التحكم باستمرار في هذه المياه وهي صالحة للشرب وفقًا للوائح القانونية) أو مع المياه المتوفرة من مصدر خاص والتي تم اختبارها كمياه صالحة للشرب.

إذا تساءلت أي إرشادات من السلطات المختصة تُفيد بأنه يجب على المياه العامة، فيجب أيضًا على المياه المرشحة بأنظمة BRITA. وعندما تُصبح الإرشادات التي تُفيد بغلي المياه غير ساري، يجب تنظيف مرشح المياه BRITA بكامله بعناية كما يجب إدخال خرطوشة MAXTRA+ Universal جديدة.

يُنصح بصفة عامة بالنسبة لمجموعات معينة من الناس (مثل الأطفال وأولئك الذين يعانون من ضعف المناعة)، أن تُغلى المياه المرشحة. ويتطبق ذلك أيضًا على المياه المرشحة بواسطة مرشح BRITA. بغض النظر عن المياه المستخدمة، يجب عليك استخدام أواني مصنوعة من الستانلس ستيل أو غلايات ذات عناصر مخفية عازلة. ويجب على الأشخاص الحساسين لمادة النيكل بشكل خاص استخدام أدوات مصنوعة من الستانلس ستيل أو غلايات ذات عناصر مخفية عازلة.

وقاية صحية مطلقة

لأسباب صحية، تخضع محتويات خرطوشة MAXTRA+ Universal لمعالجة خاصة بالفضة. ويمكن أن تنتقل كمية صغيرة جدًا من الفضة إلى الماء. يتم هذا الانتقال في حدود إرشادات منظمة الصحة العالمية (WHO).

هل تعاني من حساسية من البوتاسيوم؟

إذا كانت عملية الترشيح، قد يوجد زيادة بسيطة في محتوى البوتاسيوم. لكن الثقل الواحد من المياه المرشحة بواسطة مرشح BRITA يحتوي على بوتاسيوم أقل من تفاحة مثلاً. إذا كنت تعاني من مشاكل في الكلى و/أو تتبع نظامًا غذائيًا يُقيّد استهلاك البوتاسيوم، ننصحك باستشارة طبيبك قبل استخدام مرشح المياه BRITA.

العُنصر البسيطة الطبيعية

مثل أي منتج طبيعي، يخضع تناسق BRITA Micro Carbon Pearls لتفاوتات طبيعية. ويمكن أن يؤدي ذلك إلى كشط بسيط لجزيئات صغيرة من الكربون تظهر كطفح صغيرة سوداء اللون في المياه التي تخضع للترشيح. هذه الجزيئات ليس لها أي أثر سلبية على الصحة. إذا تم تناولها، فإنها لن تضر الجسم البشري. إذا لاحظت وجود جزيئات كربون، تنصحك BRITA بتنظف الخرطوشة عدّة مرات أو حتى اختفاء القطع الصغيرة سوداء اللون.

تخلص من خرطوشة BRITA Smart Light و BRITA Meter و BRITA Memo بشكلٍ صحيح.

تحتوي BRITA Smart Light و BRITA Meter و BRITA Memo على بطارية ويصل عمر هذا إلى حوالي خمس سنوات. عند انتهاء عمر هذه الأجهزة، يُرجى التذكّر أنه يجب التخلص منها وفقًا للأحكام واللوائح المعمول بها. للتخلص من البطارية في جهاز BRITA Smart Light المستقدم، يُرجى إزالتها من الغطاء عن طريق تدويرها عكس اتجاه عقارب الساعة A1.

لإزالة BRITA Meter المستقدم، اتبع الخطوة 1 من "الجودة منذ البداية". لإزالة BRITA Memo، ضع مفك براغي في الفتحة الموجودة إلى جانب BRITA Memo وادفعها خارجًا. يرجى الملاحظة أنه لا ينبغي تحت أي ظرف من الظروف إخراج BRITA Memo إلا بغرض التخلص منها.

الإعفاء من المسؤولية

يرجى الفهم أنّ BRITA لا تتحمّل أي مسؤولية على منتجاتها إذا لم يتقيّد المستهلك بإرشادات الاستخدام الموفرة.

التخلص من الإبريق بالإضافة إلى خرطوشة المرشح المستخدمة وفقًا للأحكام المحلية.

TH

I. ยินดีด้วยที่คุณจะได้รับสิ่งดี ๆ จากเหยือกกรองน้ำ BRITA ใหม่พร้อมไส้กรอง MAXTRA+ Universal!

ขอขอบคุณที่เลือก BRITA เพื่อน้ำที่กรองด้วย BRITA ซึ่งสะอาดกว่าและมีรสชาติดีขึ้น

MAXTRA+ Universal คือหัวใจสำคัญที่ทำให้น้ำที่กรองด้วย BRITA สะอาดกว่าและมีรสชาติสดชื่นขึ้น

นวัตกรรม BRITA MicroFlow Technology ที่มั่นใจได้ในการกรองที่เปี่ยมประสิทธิภาพ

- Micro Carbon Pearl แบบใหม่ที่ขนาดเล็กลง ซึ่งผลิตจากคาร์บอนธรรมชาติ ที่ทำมาจากกะลามะพร้าว ด้วย BRITA MicroFlow Technology ช่วยให้สารที่ส่งผลต่อกลิ่นและรสชาติของน้ำ เช่น คลอรีน ถูกดูดซับอย่างมีประสิทธิภาพและกักไว้ด้วยรูพรุนเล็ก ๆ หลายล้านช่องภายในเม็ดไมโครคาร์บอนของไส้กรอง
- Ion-Exchange Pearl ช่วยลดตะกรันหินปุนได้อย่างมีประสิทธิภาพ และผ่านการทดสอบมาแล้วว่าสามารถปกป้องเครื่องใช้ต่าง ๆ ภายในบ้านของท่านได้เป็นอย่างดี
- การดูดซับโลหะหนัก เช่น สารตะกั่ว ทองแดง ที่อาจปนเปื้อนมาจากระบบท่อประปาภายในบ้าน เพื่อให้ได้น้ำดื่มที่ใสสะอาดและสดชื่นขึ้น สำหรับเครื่องดื่มร้อนและเย็น และสำหรับการปรุงอาหาร

สารปนเปื้อนหรือสารเคมีอื่น ๆ ที่ไม่ควรอยู่ในน้ำดื่มของคุณ จะถูกขจัดออกหรือลดปริมาณลงมากด้วยระบบการกรองน้ำนี้

MAXTRA+ Universal FlowControl: การกรองที่สมบูรณ์แบบ

MAXTRA+ Universal FlowControl ช่วยให้มั่นใจว่ามีเวลาในการกรองอย่างเหมาะสมเพื่อให้ได้ผลลัพธ์ดีเยี่ยมด้วยประสิทธิภาพของไส้กรอง MAXTRA+ Universal ที่สมบูรณ์แบบ และกรวยของเครื่องกรองน้ำ BRITA

อายุการใช้งานของไส้กรอง MAXTRA+ Universal

อายุการใช้งานของไส้กรอง MAXTRA+ Universal ขึ้นอยู่กับคุณภาพน้ำในท้องถิ่น เช่น ความกระด้างของน้ำ

ไส้กรอง MAXTRA+ Universal สามารถกรองน้ำได้สูงสุด 150 ลิตร*

เพื่อให้มั่นใจถึงประสิทธิภาพการทำงานที่ดีเยี่ยม คุณควรเปลี่ยนไส้กรอง MAXTRA+ Universal ทุก ๆ สี่สัปดาห์ เพื่อแจ้งเตือนคุณเกี่ยวกับการเปลี่ยนไส้กรองครั้งต่อไป เหยือกกรองน้ำ BRITA จึงติดตั้งไฟแจ้งเตือนการเปลี่ยนไส้กรอง

*ค่ามาตรวิบัรของว่าเกิดตะกรันหินปุนน้อยลงสำหรับน้ำ 120 ลิตร ตามมาตรฐาน DIN 10521

รับประกันคุณภาพด้วยประสบการณ์ยาวนานกว่า 50 ปี

ด้วยประสบการณ์นานกว่า 50 ปี BRITA ได้สร้างนวัตกรรมอย่างต่อเนื่อง และนำเสนอคำตอบของเครื่องกรองน้ำ ที่ได้รับการพัฒนาไว้ให้คุณภายสูงสุด เพื่อสิ่งอนุรักษ์ทางสุขอนามัยของคุณ ทางบริษัทมีมาตรการควบคุมคุณภาพที่เข้มงวดทั้งภายในและภายนอก TÜV SÜD องค์กรอิสระชื่อเสียงด้านน้ำดื่มที่ดีเยี่ยม ทำหน้าที่ควบคุมคุณภาพเครื่องกรองน้ำและไส้กรองน้ำที่ใช้ในครัวเรือน TÜV SÜD รับรองคุณภาพของเครื่องกรองน้ำ BRITA และไส้กรอง MAXTRA+ Universal ว่ามีคุณภาพในระดับเดียวกับอาหารและเป็นไปตามกฎหมายของยุโรปอย่างดี

ความพึงพอใจ 100% : การรับประกันของ BRITA

BRITA มั่นใจว่าผลิตภัณฑ์ BRITA นี้จะตอบสนองความต้องการของคุณด้วยคุณภาพและประสิทธิภาพการทำงานของผลิตภัณฑ์ หากคุณไม่พอใจในผลิตภัณฑ์ BRITA ของคุณ BRITA รับประกันการคืนเงินให้คุณภายใน 30 วันหลังจากวันที่ซื้อ โปรดส่งเครื่องกรองน้ำพร้อมใบเสร็จรับเงิน เหตุผลที่คืองการส่งคืน ชื่อและนามสกุลของคุณ หมายเลขโทรศัพท์ และข้อมูลบัญชีธนาคารของคุณไปยังฝ่ายบริการลูกค้าของ BRITA ในประเทศของคุณ ซึ่งระบุไว้ที่ด้านหลัง

II. คุณภาพดั้งแต่จุดเริ่มต้น

เพื่อให้แน่ใจว่าคุณจะได้รับผลลัพธ์ที่ดีที่สุดจากเครื่องกรองน้ำ BRITA โปรดปฏิบัติตามคำแนะนำอย่างเคร่งครัด

1 ทำความสะอาดเครื่องกรองน้ำ BRITA เครื่องใหม่ของคุณตามคำแนะนำก่อนที่จะใช้ครั้งแรกและทุกครั้งที่เปลี่ยนไส้กรอง

กรวยและเหยือกน้ำ

สามารถล้างในเครื่องล้างจานได้ (อุณหภูมิสูงสุด 50 °C)

ถ้าเครื่องกรองน้ำ BRITA ของคุณเสื้อมผิวสัมผัสกูอาหารรึซึ่งมีแนวโน้มว่าจะทำให้เปลี่ยนสี (เช่น ซอสมะเขือเทศ มัสตาร์ด) ควรทำความสะอาดเครื่องกรองน้ำ BRITA ของคุณ เพื่อหลีกเลี่ยงไม่ให้เครื่องกรองน้ำ BRITA ของคุณมีการเปลี่ยนสี อย่าใส่ลงในเครื่องล้างจาน ที่มีกำจุดขาและคราบอาหาร

กรุณาทำความสะอาดเครื่องกรองน้ำรุ่น fill&enjoy Fun ของ BRITA หรือรุ่น fill&enjoy Flow ของ BRITA ด้วยมือเท่านั้น โดยใช้น้ำเย็นหรือน้ำอุ่น

ฝาที่มี BRITA Smart Light A1

ก่อนจะใส่ฝาปิดลงในเครื่องล้างจานเพื่อทำความสะอาด โปรดถอด BRITA Smart Light ออกจากฝาก่อนโดยหมุนทวนเข็มนาฬิกา A1

อย่าใส่ BRITA Smart Light ที่ถอดออกมานี้ ลงในเครื่องล้างจานเป็นอันขาด หลังจากถอดออกแล้ว ให้ทำความสะอาด BRITA Smart Light ด้วยมือโดยใช้ผ้าชุบที่เปียกหมาดเช็ดเบา ๆ หลังจากทำความสะอาดฝาแล้ว ให้ใส่ BRITA Smart Light กลับเข้าที่ฝา โดยหมุนตามเข็มนาฬิกาจนกลิบหัสุด A2

ฝาที่มี BRITA Meter B

ก่อนจะใส่ฝา ลงในเครื่องล้างจานเพื่อทำความสะอาด โปรดถอด BRITA