trovaprezzi.it
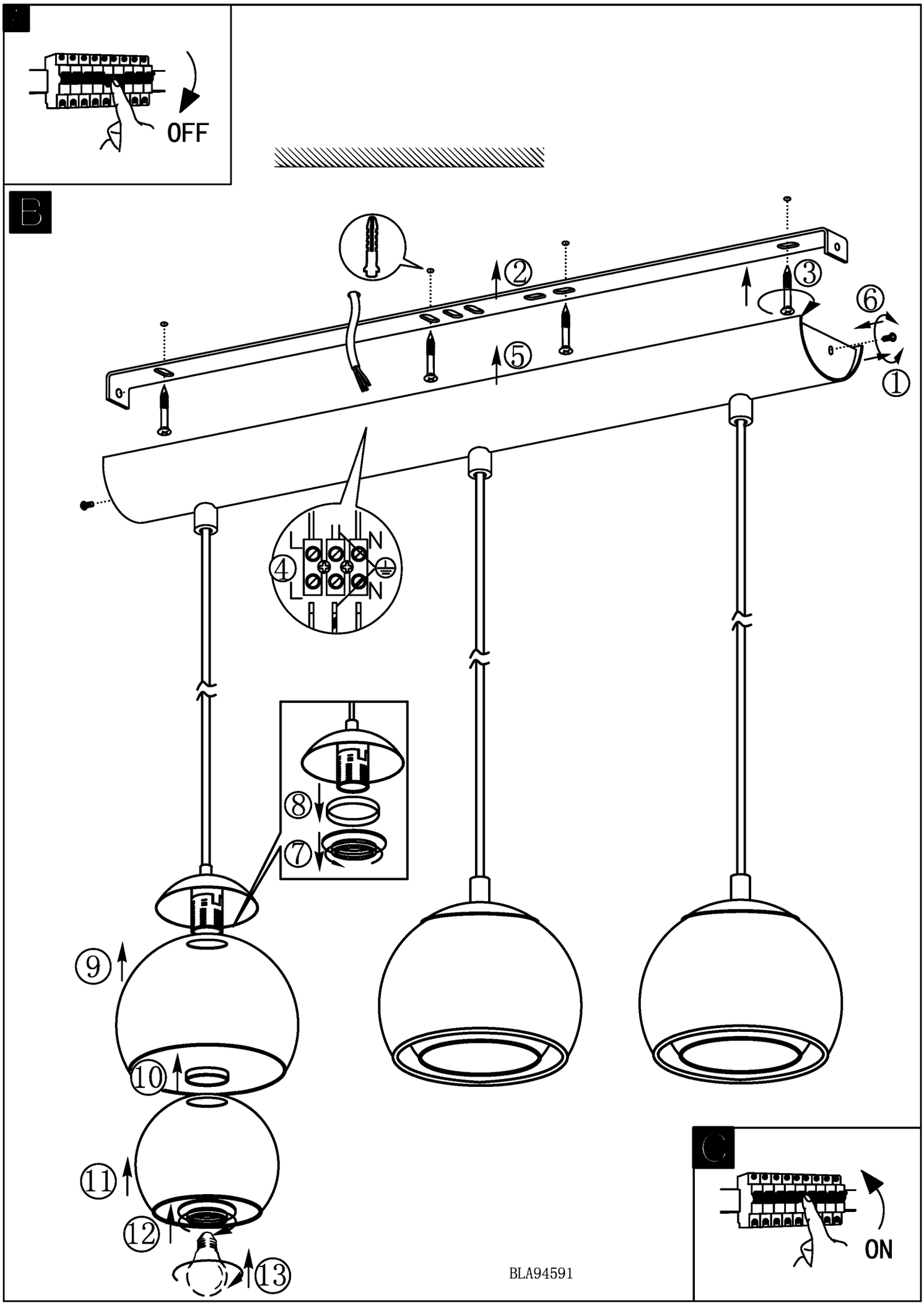
Questo manuale d'istruzione è fornito da trovaprezzi.it. Scopri tutte le offerte per Eglo Rocamar 94591 lamapada a sospensione rame e vetro 3 luci o cerca il tuo prodotto tra le migliori offerte di Illuminazione per Interni