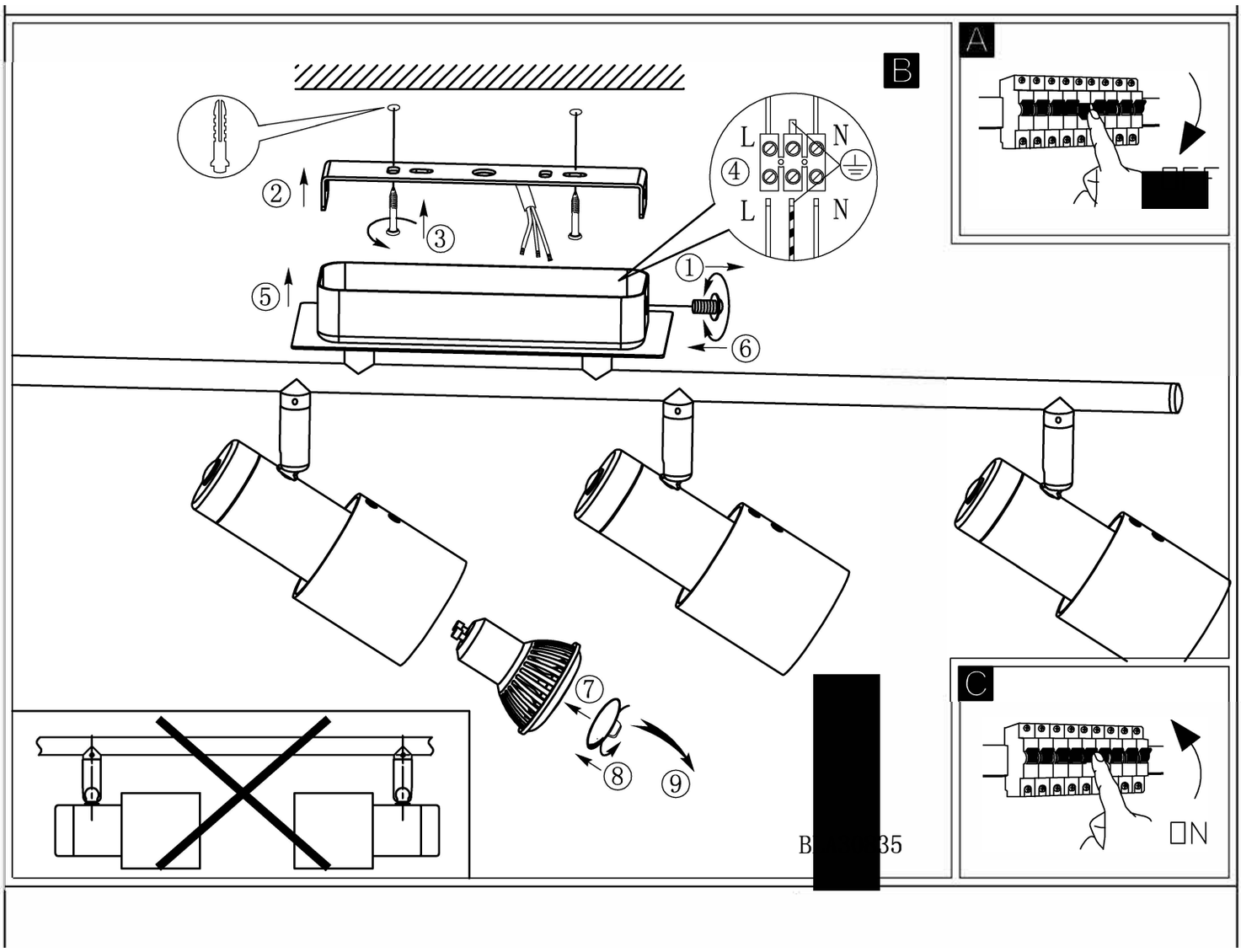Questo manuale d'istruzione è fornito da trovaprezzi.it. Scopri tutte le offerte per Eglo Davida 1 30835 faretto LED 4 luci o cerca il tuo prodotto tra le migliori offerte di Illuminazione per Interni